YAMAHA

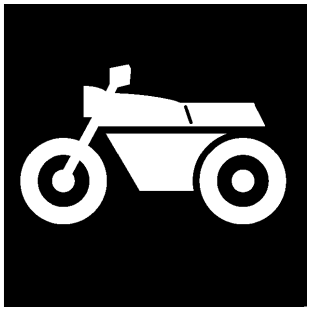

PARTS CATALOGUE MAJESTY

2004.11 発行

YP250G (5VG2)

1D5VG-010J1

YAMAHA GENUINE Parts & Accessories

5VG-28198-1D-J1

ま　え　が　き

1. 部品を御注文の際は、本パーツカタログを御参照の上、部品番号、部品名、数量を正確に御指示下さい。

2. 部品の新設、あるいは変更が生じた場合は、パーツニュースにてお知らせいたします。
又、部品変更を織り込んだ改訂版パーツカタログを発行しますので最新のパーツカタログをご利用下さい。

3. アセンブリでの販売部品は、その構成する部品名の頭に（・）印をつけて一文字下げた状態にて表わしてあります。

4. アセンブリでの販売部品使用個数は、アセンブリ単体に含まれる使用個数を表示してあります。

(例)

部　品　番　号	部　品　名	使用個数
４Ｊ２－８３３１０－００	フロントフラツシヤライトアセンブリ	２
３Ｌ５－８３３１２－００	・レンズ, フラツシヤ	１
１８５－８３３１１－１０	・バルブ（６Ｖ－８Ｗ）	１

5. 本文中に記載されています省略記号は次の様になっています。

STD	：	スタンダード	AP	：	別売品
UR	：	選択	O/S	：	オーバーサイズ
UN	：	必要数	LM	：	現地調達部品

6. 本カタログ上のイラスト（絵）は、部品を探し出す為のものですので、実車とは、形状、取付位置が異なる場合があります。
（組立の際は、該当のサービスマニュアルを御利用下さい。）

7. 製品のカラー種類によって使い分けが必要な部分は、次の様に表示されています。

1) 使用個数欄にカラータイプ、摘要欄にカラー略名が表示されています。
各製品のカラータイプは、個々の「製品カラー写真」の掲載ページを御参照下さい。
（尚、車体に貼り付けてあるモデルラベルにもカラータイプが表示されております。）

2) 主体部品にグラフィック、エンブレムが含まれるかどうかは、商品名欄にWG（グラフィック付）、WOG（グラフィック無）で表示されています。

(例)

FIG.13　フエンダ

見出番号	部品番号	部品名 摘要	使用個数 3YK1	3YK2	3YK3	3YK4	3YK5
1	3YJ-21511-00-7B	フエンダ, フロント (WG)	1		1		
		UR BL2 ―カラー省略記号	A		C		
	3YJ-21511-00-TK	フエンダ, フロント (WOG)		1			
		UR CMG		B			
	3YJ-21511-00-P2	フエンダ, フロント				1	1
		UR BM2 Z:3YK4=A,B/3YBK5=C,B				Z	Z

カラータイプ

カラータイプ"Z"と記載の場合は、複数タイプに使用されている為、摘要欄にモデル毎のカラータイプを記載してあります。

注）WG（グラフィック付）と記載のある部品については、巻末のグラフィック・エンブレムセクションに親子関係が表示してありますので御利用ください。

(例)

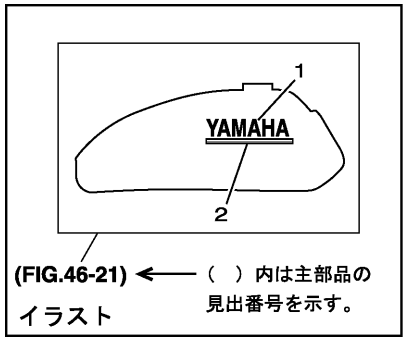

見出番号	部品番号	部品名 摘要
1	99231-00080	エンブレム, ヤマハ
	99234-00080	・エンブレム, ヤマハ

・印：主部品に対する構成部品を示す。

リスト

ま　え　が　き

8. 打刻仕様

エンジン型式

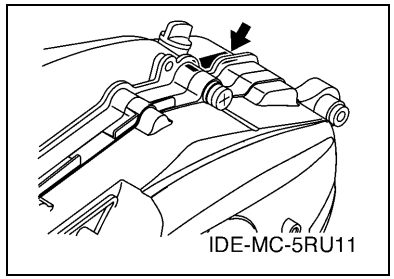

フレーム打刻位置

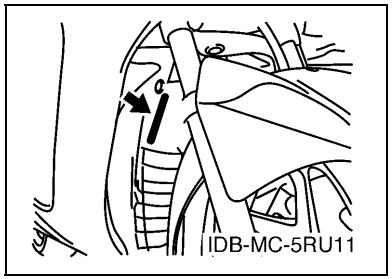

9. カラーコード一覧（省略記号の後の (*) は製品本体基本色を示します。）

省略記号	色　　名	色番号
DPBMC(*)	デイープ パープリツシユ ブルー メタリツク C	0564
DRMK(*)	デイープ レツド メタリツク K	0918
GWC1(*)	グリーニツシユ ホワイト カクテル 1	0947
SMX(*)	ブラツク メタリツク X	0903

10. 製品情報

モデル名	登録型式	製品連番	発売年月	エンジン型式	フレーム打刻型式
YP250G	5VG2	010	2004/12	G338E	SG15J

11. サービス資料・部品番号

本モデルのサービス資料の部品番号は、下記の通りです。

モデル名	登録型式	取扱説明書	メンテナンスノート	セーフティガイド	サービスマニアル	サービスマニアル（追補版）
YP250G	5VG2	QQS-CLT-101-5VG	5UX-2819J-J1	3FV-2819T-J0	QQS-CLT-000-5VG	

ま　え　が　き

標準整備時間について

点検整備に必要な作業時間の標準を示し、お店での適正な整備所要時間・整備料金の目安としていただくためのものです。

・本文中のリスト「整備時間」欄に、0.1時間単位で表示してあります。

〔計算しやすい十進法（例. 0.1＝6分）で記載されています。〕

(1) 標準整備時間（工数の算定）

標準整備時間とは、正味作業時間に余裕時間を加えたものです。

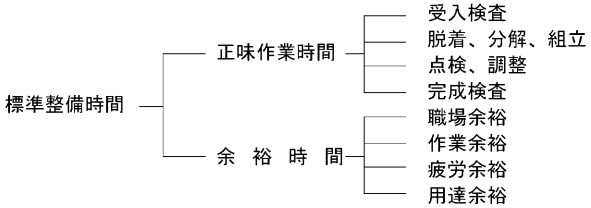

(2) 標準整備時間算定の基準

① ヤマハの指定する設備機器を備え、作業に必要な部品、工具、計器類は全て揃っていること。

② 作業者は3級整備士の資格を有し、ヤマハ車の整備経験2年程度。

③ 作業手順はヤマハのサービスマニュアルに従います。

④ 作業は１名で行い、２名以上の場合は延時間で表現されています。

(3) 標準整備時間の範囲、内容

① 整備時間は標準仕様車で、全て正常な状態での１個あたりの時間を算出してあります。事故車やオプショナルパーツの取付け、取り外しは別料金となります。

② 錆付き、汚れ、その他作業に影響のある場合、追加料金となります。

③ 外注加工を要した場合の料金（シリンダボーリング等）は追加となります。

④ その他、標準整備時間が記録されていない作業を実施した場合は、類似作業の時間に準じた請求となります。

(4) 標準整備時間の算出

同時２ケ所以上の作業を行う場合の標準整備時間は次のように算出します。

① 全く別な作業系統の場合、それぞれの標準時間を加算します。

② 同じ作業系統の場合、最も時間のかかる標準整備時間とします。

③ 重複した作業が含まれる場合は、重複部分を減算します。

(5) 工賃の算出法

標準整備時間に時間あたりの工賃をかけて算出します。

標準整備時間　×　時間あたり工賃　＝　工賃

〈例〉　0.3×　　￥5,000／H　　＝　￥1,500

※地域性や工場規模により時間あたりの整備工賃を設定し、ご使用下さい。

(6) 調整・清掃・脱着時間

整　備　項　目	標準整備時間	整　備　項　目	標準整備時間
エンジンASSY脱着	1.3	フロントディスクブレーキエア抜き	0.3
エンジンオイル交換(4サイクル)	0.2	リヤディスクブレーキエア抜き	0.3
タペット調整	1.5	ディスクブレーキ1台分エア抜き	0.6
ロングライフクーラント(LLC)交換	0.6	ブレーキ調整（前・後）	0.1
リカバリータンク冷却水補充	0.1	バッテリー交換	0.1
エアークリーナエレメント清掃	0.3	スパークプラグ交換	0.1

SMC5VG100103
IDS2-5VG-1J1

モデルラベル

(1) モデルラベルが、下の (3) に示した位置に貼り付けられておりますので、これに記されているモデル（4 桁機種コード）とカラータイプを御利用下さい。（従来、カラーラベル（シート裏）が貼り付けられているモデルについても、モデル（4 桁機種コード）とカラータイプを御利用下さい。）

(2) モデルラベル内容
モデルラベルには、登録型式、製品連番、カラータイプが記載されております。（尚、モデルラベルは 95/10 生産分より実施。）

	a	b
○	xxxx – xxx	
●	x	c

a: モデル型式
b: 製品連番
c: カラータイプ

○	4TW1–010
●	A

(3) モデルラベル貼付位置

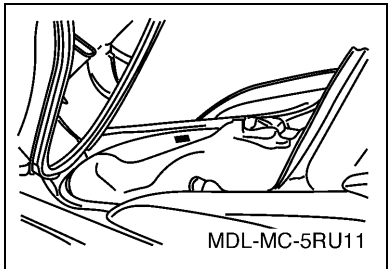

(4) カラータイプ情報

モデル型式	カラータイプ	色番号	色　　名	省略記号
5VG2	A	0903	ブラツク メタリツク X	SMX
	B	0947	グリーニツシユ ホワイト カクテル 1	GWC1
	C	0564	デイープ パープリツシユ ブルー メタリツク C	DPBMC
	D	0918	デイープ レツド メタリツク K	DRMK

(5) モデル型式・製品連番一覧表

モデル型式	製品連番	国名 (仕向地)	モデル型式	製品連番	国名 (仕向地)
5VG2	010	日本			

参照情報一覧表

1.	前書き
2.	取扱説明書
3.	メンテナンスノート
4.	セーフティガイド
5.	サービスマニュアル
6.	サービスマニュアル（追補版）
7.	
8.	
9.	
10.	

5VG2010-D000

1. シリンダ.....P.1
2. クランクシャフト & ピストン..... P.3
3. バルブ.....P.5
4. カムシャフト & チエーン P.7
5. ウオータポンプ.....P.8
6. ラジエタ & ホース..... P.9
7. オイルポンプ.....P.12
8. インテーク.....P.14
9. インテーク 2.....P.16
10. エキゾースト..... P.18
11. クランクケース P.20

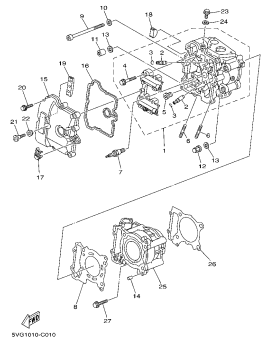
5VG1010-C010

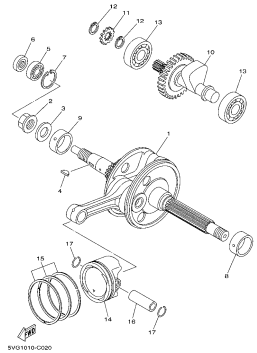
5VG1010-C020

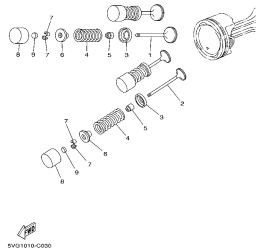
5VG1010-C030

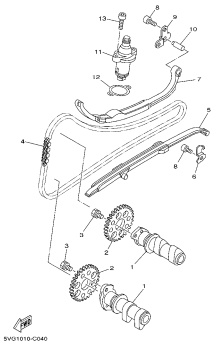
5VG1010-C040

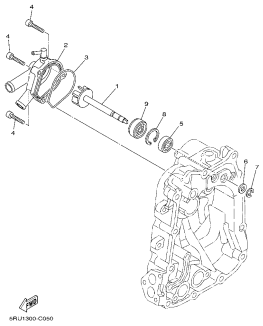
5RU1300-C050

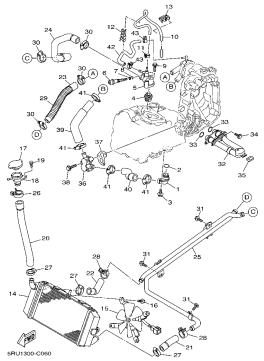
5RU1300-C060

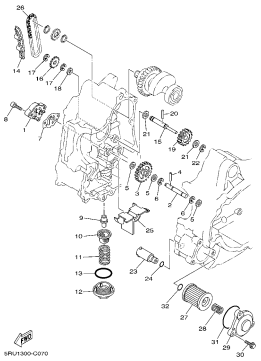
5RU1300-C070

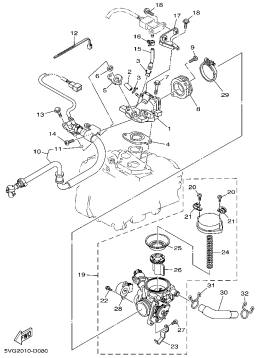
5VG2010-D080

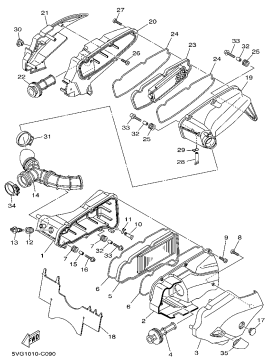
5VG1010-C090

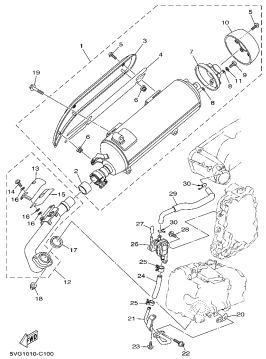
5VG1010-C100

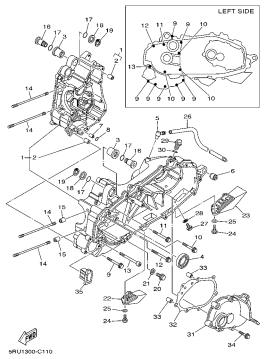

5RU1300-C110

12. クランクケースカバー 1 ..... P.22

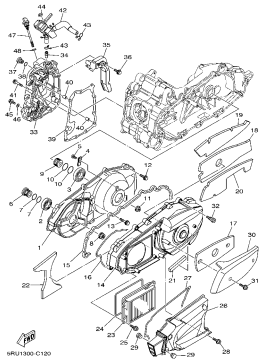

13. スタータ P.25

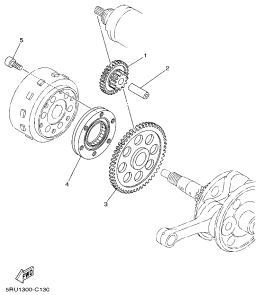

14. クラツチ P.26

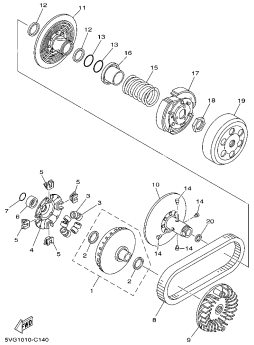

15. トランスミツシヨン P.27

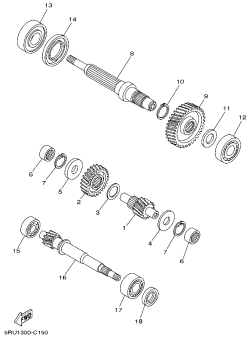

16. フレーム P.28

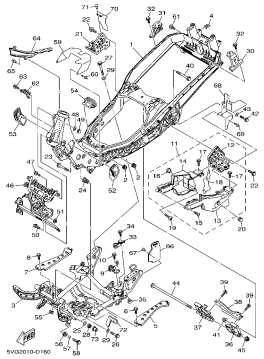

17. フエンダ P.32

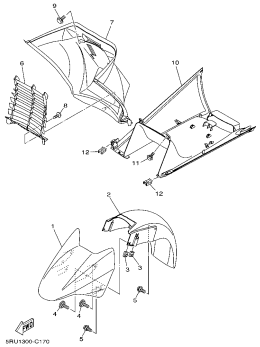

18. サイドカバー P.33

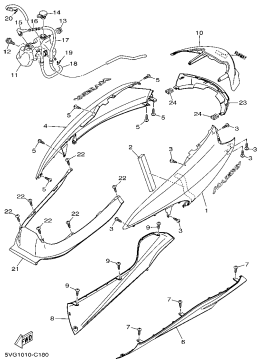

19. リヤアーム & サスペンシヨン P.36

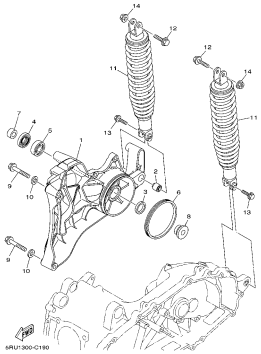

20. ステアリング P.37

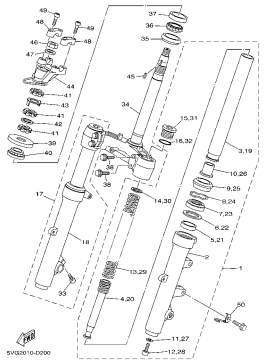

21. フユエルタンク P.40

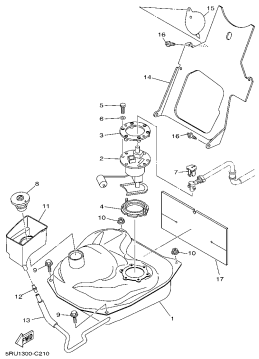

22. シート P.41

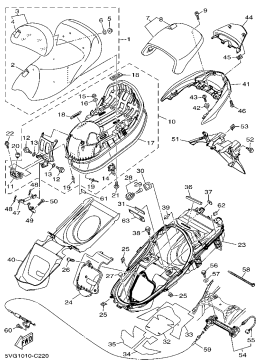

23. フロントホイール P.45

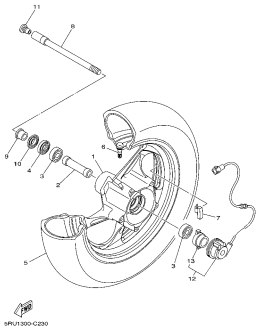

24. フロントブレーキキャリパ P.46

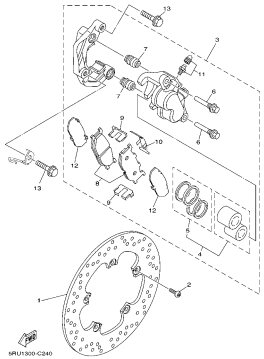

25. リヤ ホイール P.47

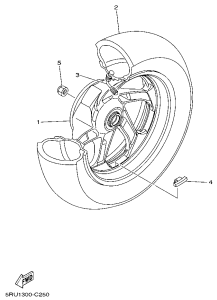

26. リヤ ブレーキキャリパ P.48

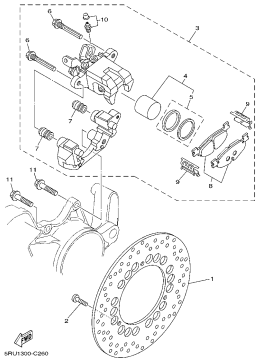

27. ステアリングハンドル & ケーブル
..... P.49

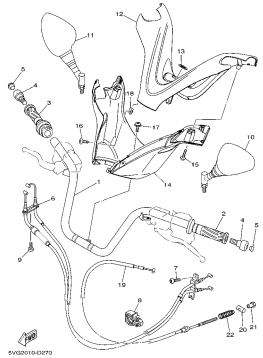

28. フロントマスタシリンダ P.51

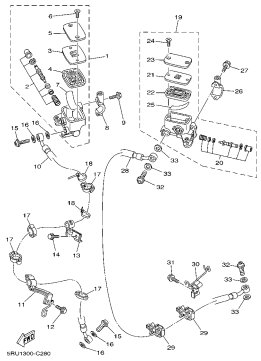

29. スタンド & フートレスト P.53

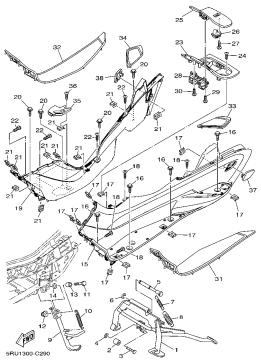

30. レッグシールド P.55

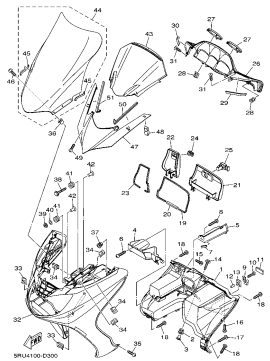

31. ゼネレータ P.58

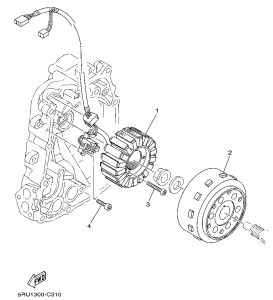

32. スターテイングモータ P.59

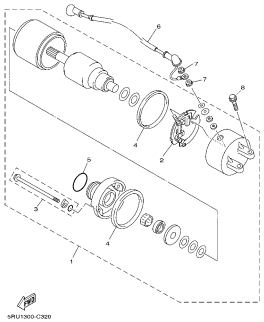

33. フラツシヤライト P.60

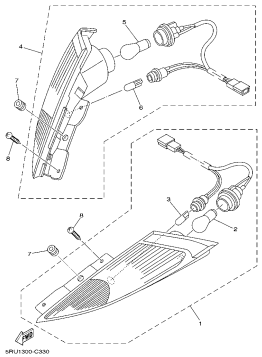

34. メータ P.61

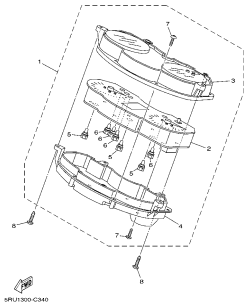

35. ヘツドライト P.62

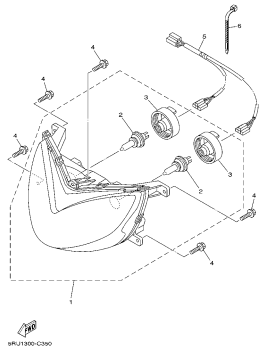

36. テールライト P.63

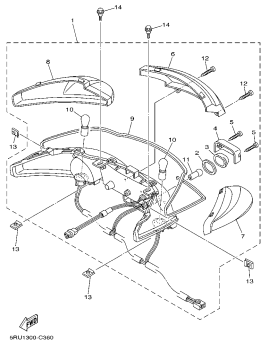

37. ハンドルスイッチ & レバー P.64

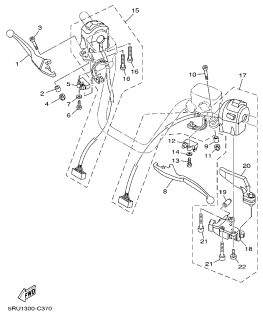

38. エレクトリカル 1 ..... P.66

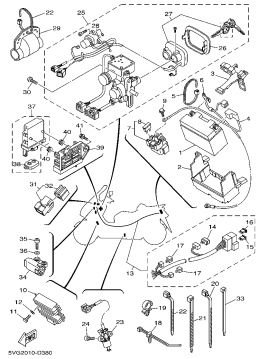

39. エレクトリカル 2 ..... P.69

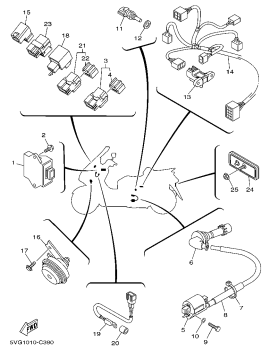

40. エンブレム & ラベル 1 ..... P.71

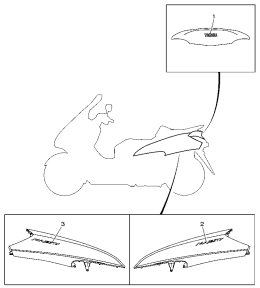

カラータイプ	基本色コード	名　　称
A	0903	ブラックメタリック　X
B	0947	クリーニッシュホワイトカクテル　1
C	0564	ディープパープリッシュブルーメタリック　C
D	0918	ディープレッドメタリック　K

5VG2010-D400

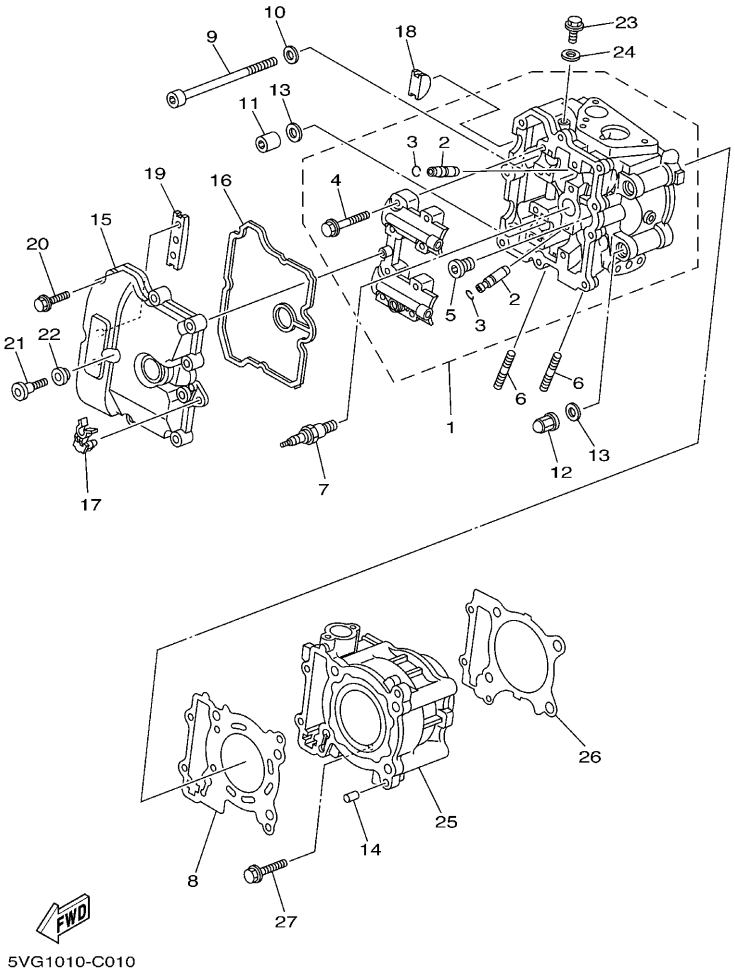

FIG. 1 シリンダ

見出番号	部品番号	部品名 摘要	使用個数 5VG2					適用号機	作業コード	整備時間
1	5VG-11101-00	シリンダヘツドアセンブリ	1						2103	2.2
2	5VG-11133-10	. ガイド , バルブ 1	4							
3	93440-10153	. サークリツプ	4							
4	90105-06026	. ボルト , フランジ	8							
5	90340-12112	. プラグ , ストレイトスクリユ	2							
6	95617-08620	ボルト , スタツド	2							
7	94703-00420	プラグ , スパーク (NGK CPR7EA-9)	1							
8	5VG-11181-00	ガスケツト , シリンダヘツド 1	1						2101	1.6
9	91318-06150	ボルト	2							
10	90201-06016	ワツシヤ , プレート	2							
11	90179-10006	ナツト	2							
12	90176-10075	ナツト , クラウン	2							
13	90201-103M4	ワツシヤ , プレート	4							
14	99530-10014	ピン , ダウエル	2							
15	5RU-11191-00	カバー , シリンダヘツド 1	1							
16	5RU-11193-00	ガスケツト , ヘツドカバー 1	1							
17	90464-09017	クランプ	1							
18	5RU-11138-00	プラグ	2							
19	5BE-12241-00	ガイド , ストツパ 2	1							
20	95027-06030	ボルト , フランジ	9							

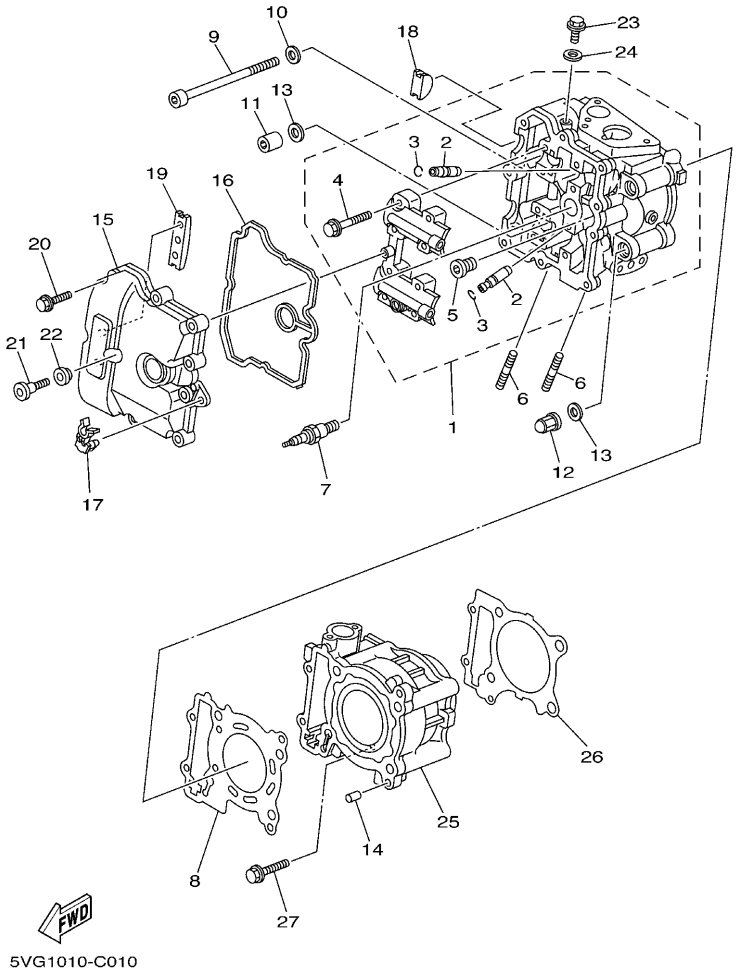

FIG. 1 シリンダ

見出番号	部品番号	部品名 摘要	使用個数 5VG2					適用号機	作業コード	整備時間
21	90109-066F0	ボルト	1							
22	4KG-1111G-00	ラバー , マウント 1	1							
23	95024-06012	ボルト , フランジ	1							
24	90430-06014	ガスケツト	1							
25	5VG-11311-00	シリンダ 1	1						2113	1.8
26	5VG-11351-00	ガスケツト , シリンダ	1						2111	1.8
27	95027-06030	ボルト , フランジ	1							

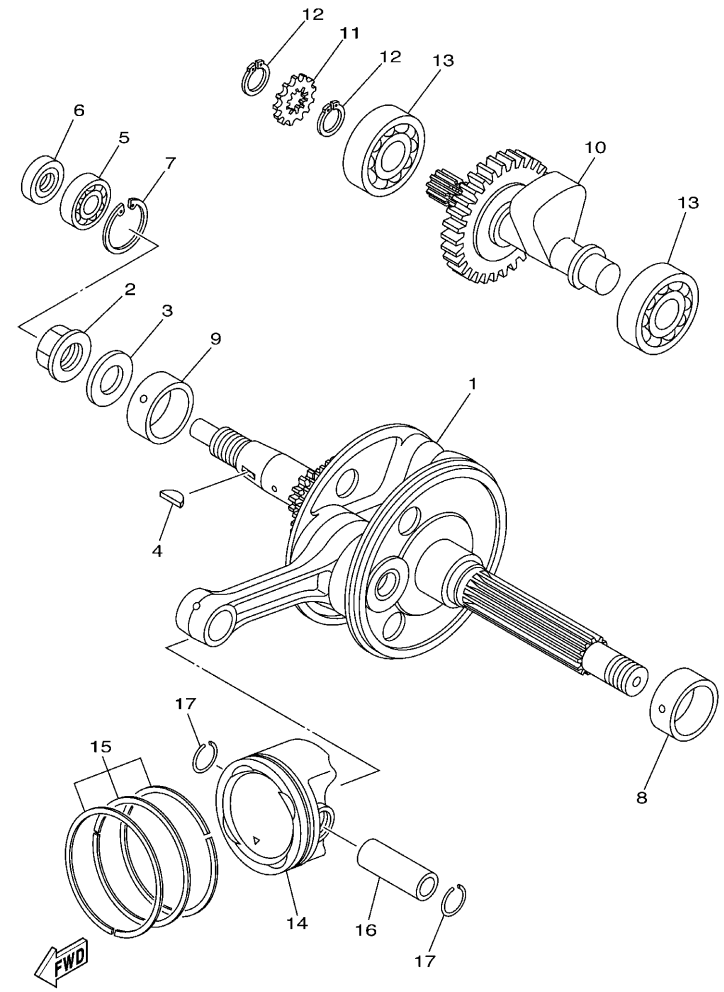

5VG1010-C020

FIG. 2 クランクシヤフト & ピストン

見出番号	部品番号	部品名 摘要	使用個数 5VG2					適用号機	作業コード	整備時間
1	5VG-11400-00	クランクシヤフトアセンブリ	1						2401	4.5
2	90179-18004	ナツト	1							
3	90201-18016	ワツシヤ , プレート	1							
4	90280-05001	キー , ウツドラフ	1							
5	93306-20116	ベアリング	1							
6	93101-12002	オイルシール	1							
7	99009-32500	サークリツプ	1							
8	5RU-11416-00	プレーンベアリング , クランクシヤフト 1 UR ブルー	1						2425	4.7
	5RU-11416-10	プレーンベアリング , クランクシヤフト 1 UR ブラツク	1						2425	4.7
	5RU-11416-20	プレーンベアリング , クランクシヤフト 1 UR ブラウン	1						2425	4.7
	5RU-11416-30	プレーンベアリング , クランクシヤフト 1 UR グリーン	1						2425	4.7
	5RU-11416-A0	プレーンベアリング , クランクシヤフト 1 UR ホワイト	1						2425	4.7
9	5RU-11417-00	プレーンベアリング , クランクシヤフト 2 UR ブルー	1						2425	4.7
	5RU-11417-10	プレーンベアリング , クランクシヤフト 2 UR ブラツク	1						2425	4.7
	5RU-11417-20	プレーンベアリング , クランクシヤフト 2 UR ブラウン	1						2425	3.7
	5RU-11417-30	プレーンベアリング , クランクシヤフト 2 UR グリーン	1						2425	4.7
	5RU-11417-A0	プレーンベアリング , クランクシヤフト 2 UR ホワイト	1						2425	4.7
10	5VG-11500-00	バランサアセンブリ	1							
11	5RU-13354-00	スプロケツトドライブ	1							
12	99009-17800	サークリツプ	2							

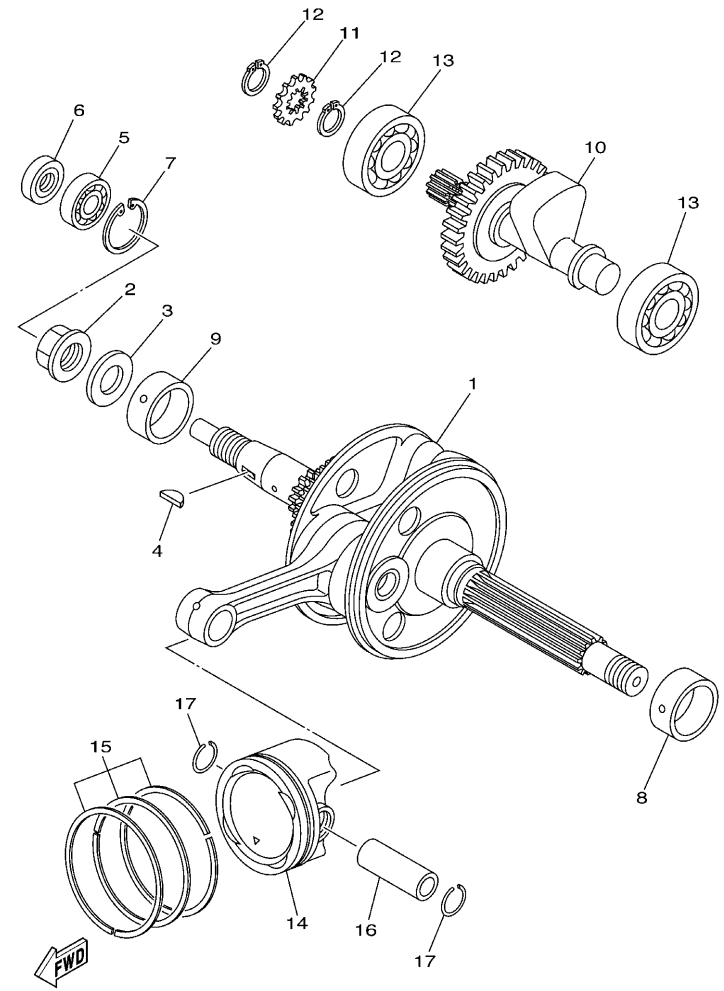

5VG1010-C020

FIG. 2 クランクシヤフト & ピストン

見出番号	部品番号	部品名 摘要	使用個数 5VG2					適用号機	作業コード	整備時間
13	93306-30407	ベアリング	2							
14	5VG-11631-00	ピストン (STD)	1						2501	1.9
15	5VG-11603-00	ピストンリングセツト (STD)	1							
16	5EB-11633-00	ピン , ピストン	1							
17	93450-17129	サークリツプ	2							

FIG. 3 バルブ

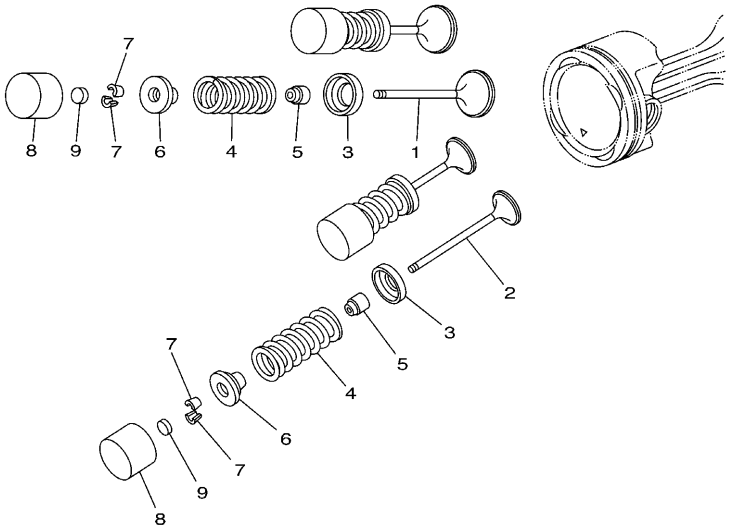

5VG1010-C030

見出番号	部品番号	部品名 摘要	使用個数 5VG2					適用号機	作業コード	整備時間
1	5VG-12111-00	バルブ , インテーク (*1)	2						2601	1.7
2	5VG-12121-00	バルブ , エキゾースト	2						2601	1.7
3	3GM-12126-00	シート , バルブスプリング 2	4							
4	5VG-12113-00	スプリング , バルブインナ	4							
5	4SV-12119-00	シール , バルブステム (*2)	4						2631	1.7
6	5BE-12117-00	リテーナ , バルブスプリング	4							
7	1WG-12118-00	コツタ , バルブ	8							
8	5EB-12153-20	リフタ , バルブ UR ブルー	4						2636	1.5
	5EB-12153-30	リフタ , バルブ UR レッド	4						2636	1.5
	5EB-12153-09	リフタ , バルブ (O/S) AP グリーン	4						2636	1.5
9	3LD-12168-00	パッド , アジヤステイング (1.20) UR	4							
	3LD-12168-20	パッド , アジヤステイング (1.25) UR	4							
	3LD-12168-40	パッド , アジヤステイング (1.30) UR	4							
	3LD-12168-60	パッド , アジヤステイング (1.35) UR	4							
	3LD-12168-80	パッド , アジヤステイング (1.40) UR	4							
	3LD-12168-A0	パッド , アジヤステイング (1.45) UR	4							
	3LD-12168-F0	パッド , アジヤステイング (1.50) UR	4							
	3LD-12168-H1	パッド , アジヤステイング (1.55) UR	4							
	3LD-12168-K1	パッド , アジヤステイング (1.60) UR	4							
	3LD-12168-M1	パッド , アジヤステイング (1.65) UR	4							

(*1)1 台分交換時は 2604-2.2H

(*2)1 台分交換時は 2632-2.2H

FIG. 3 バルブ

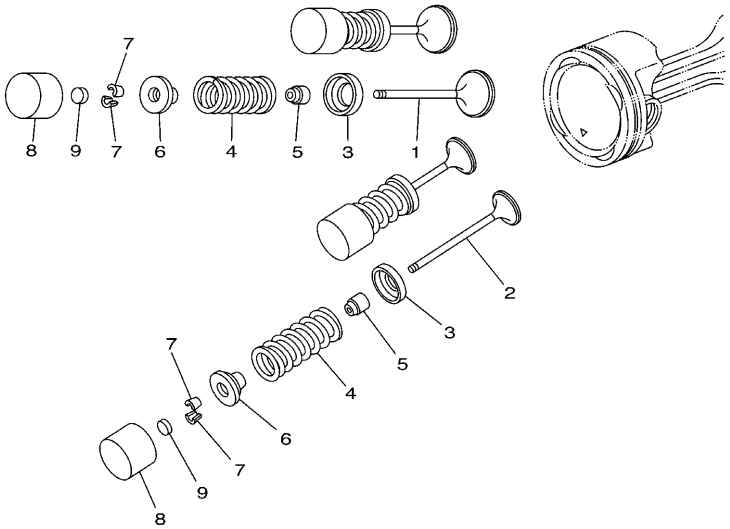

5VG1010-C030

見出番号	部品番号	部品名 摘要	使用個数 5VG2					適用号機	作業コード	整備時間
9	3LD-12168-R1	パッド , アジヤステイング (1.70) UR	4							
	3LD-12168-U1	パッド , アジヤステイング (1.75) UR	4							
	3LD-12168-W1	パッド , アジヤステイング (1.80) UR	4							
	3LD-12168-Y1	パッド , アジヤステイング (1.85) UR	4							
	3LD-12169-11	パッド , アジヤステイング (1.90) UR	4							
	3LD-12169-31	パッド , アジヤステイング (1.95) UR	4							
	3LD-12169-50	パッド , アジヤステイング (2.00) UR	4							
	3LD-12169-70	パッド , アジヤステイング (2.05) UR	4							
	3LD-12169-90	パッド , アジヤステイング (2.10) UR	4							
	3LD-12169-E0	パッド , アジヤステイング (2.15) UR	4							
	3LD-12169-G0	パッド , アジヤステイング (2.20) UR	4							
	3LD-12169-J0	パッド , アジヤステイング (2.25) UR	4							
	3LD-12169-L0	パッド , アジヤステイング (2.30) UR	4							
	3LD-12169-N0	パッド , アジヤステイング (2.35) UR	4							
	3LD-12169-T0	パッド , アジヤステイング (2.40) UR	4							

(*1)1 台分交換時は 2604-2.2H

(*2)1 台分交換時は 2632-2.2H

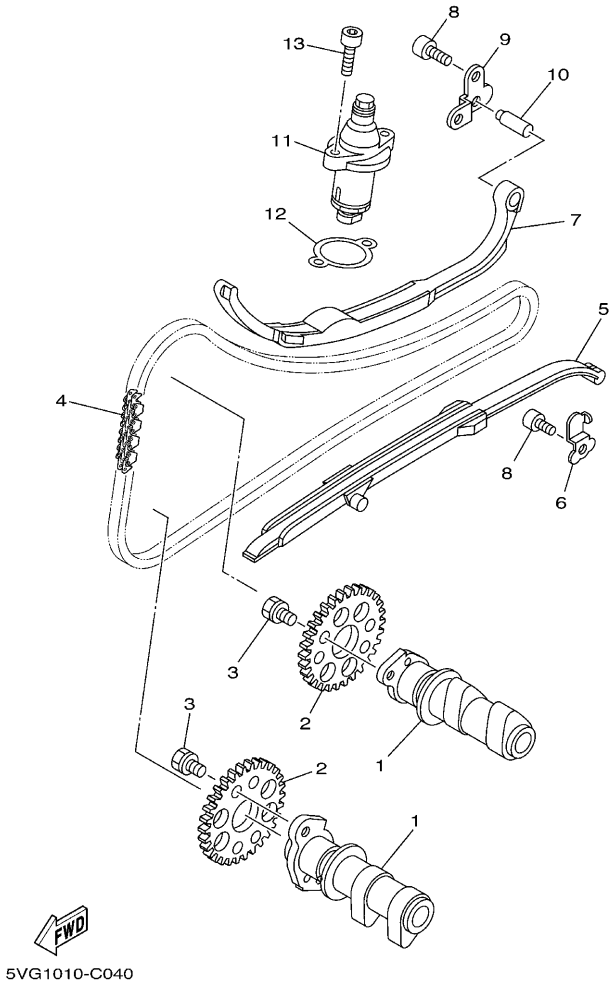

FIG. 4 カムシヤフト & チエーン

見出番号	部品番号	部品名 摘要	使用個数 5VG2					適用号機	作業コード	整備時間
1	5VG-12171-00	カムシヤフト 1	2						2701	1.4
2	5RU-12176-00	スプロケツト , カムチエーン	2						2702	1.4
3	90105-07005	ボルト , フランジ	4							
4	94582-18136	チエーン	1						2731	4.5
5	5RU-12231-00	ガイド , ストツパ 1	1						2751	2.0
6	5RU-12233-00	プレート , ガイドストツパ 1	1							
7	5RU-12241-00	ガイド , ストツパ 2	1						2752	2.6
8	90110-06226	ボルト , ヘキサゴンソケツトヘツド	3							
9	5RU-12243-00	プレート , ガイドストツパ 2	1							
10	5RU-12257-00	シヤフト 2	1							
11	5VG-12210-00	テンシヨナアセンブリ , カムチエーン	1						2761	0.7
12	4FM-12213-00	ガスケツト , テンシヨナケース	1							
13	91317-06020	ボルト	2							

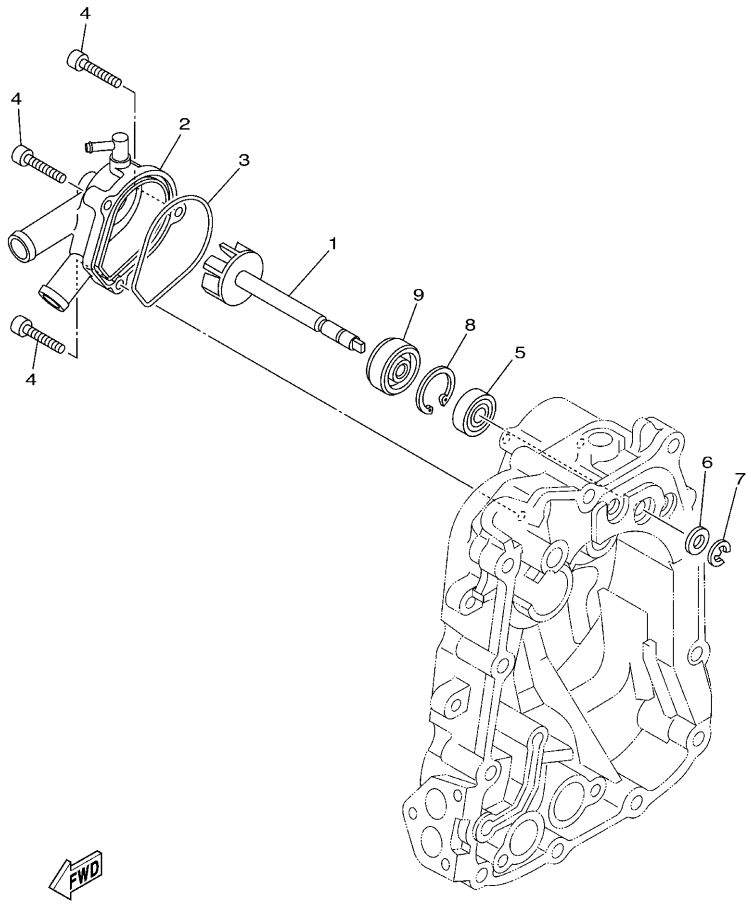

5RU1300-C050

FIG. 5 ウオータポンプ

見出番号	部品番号	部品名 摘要	使用個数 5VG2					適用号機	作業コード	整備時間
1	5RU-12450-00	インペラーシヤフトアセンブリ	1						2301	0.9
2	5RU-W1242-00	カバー , ハウジング	1							
3	5RU-12439-00	O- リング	1							
4	91317-06025	ボルト	3							
5	93306-00013	ベアリング	1							
6	90201-08382	ワツシヤ , プレート	1							
7	99001-07600	サークリツプ	1							
8	93420-28055	サークリツプ	1							
9	93103-10011	オイルシール	1						2301	0.9

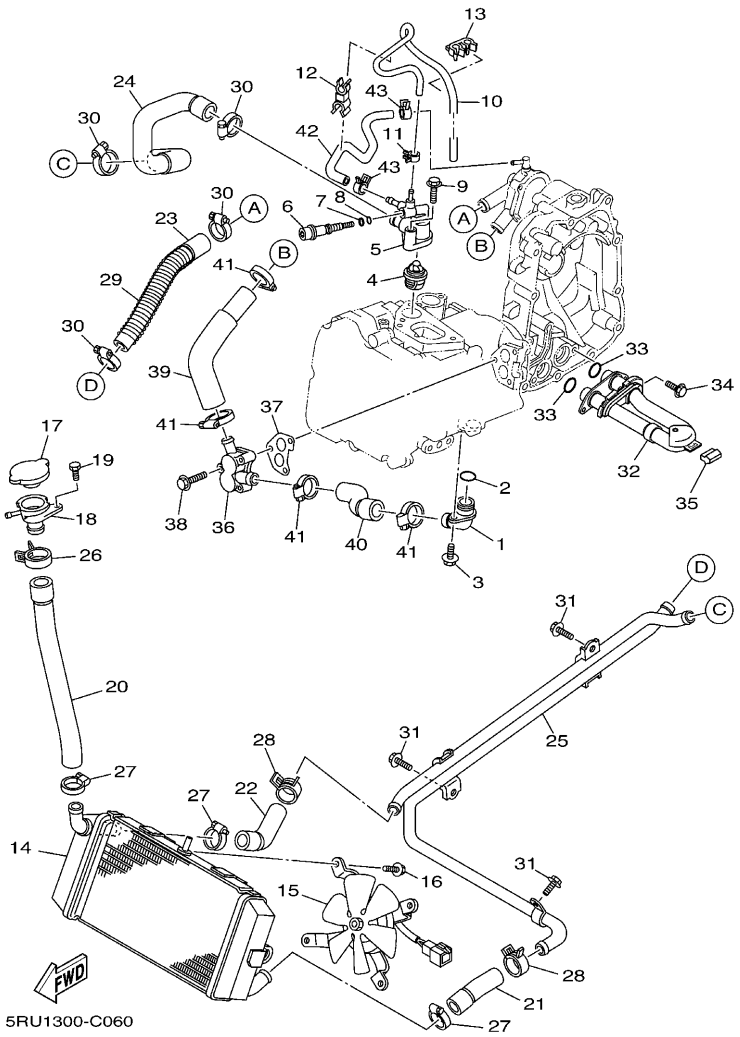

FIG. 6 ラジエタ & ホース

見出番号	部品番号	部品名 摘要	使用個数 5VG2					適用号機	作業コード	整備時間
1	5RU-12446-01	ジヨイント	1							
2	93210-18417	O- リング	1							
3	90105-06049	ボルト , フランジ	1							
4	5RU-12411-00	サーモスタツト	1						2309	0.8
5	5RU-12413-00	カバー , サーモスタツト	1							
6	5RU-13573-00	ボルト 1	1							
7	93210-064A5	O- リング	1							
8	93210-04122	O- リング	1							
9	95027-06035	ボルト , フランジ	2							
10	5RU-14349-00	パイプ , 1	1							
11	90467-09026	クリツプ	1							
12	90464-11004	クランプ	1							
13	90464-08005	クランプ	1							
14	5RU-12461-00	ラジエタアセンブリ	1						2312	1.6
15	5RU-12405-00	ブロワーアセンブリ	1						2323	1.0
16	5GJ-12675-00	ボルト , ブロワーホールデイング	4							
17	4JH-12462-00	キヤツプ , ラジエータ	1							
18	4HC-12591-00	サポート、フイラーネツク	1							
19	97007-05012	ボルト	1							
20	5RU-12481-00	パイプ 1	1						2313	0.9

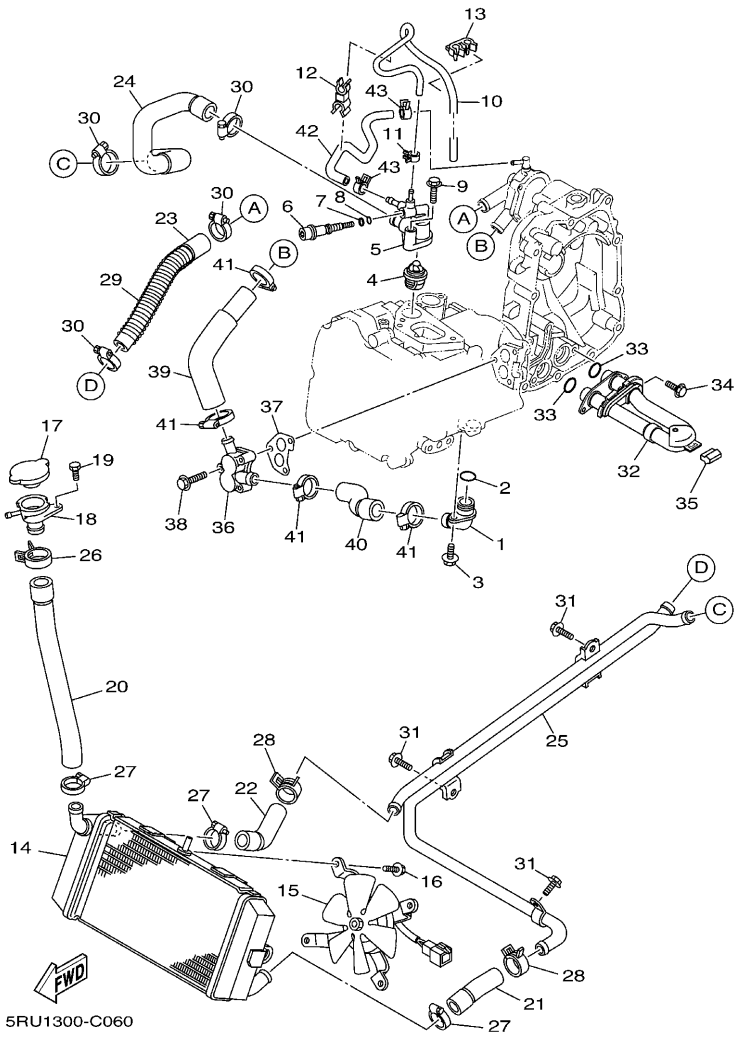

FIG. 6 ラジエタ & ホース

見出番号	部品番号	部品名 摘要	使用個数 5VG2					適用号機	作業コード	整備時間
21	5RU-12482-00	パイプ 2	1						2314	1.0
22	5RU-12483-00	パイプ 3	1						2315	1.0
23	5RU-12484-00	パイプ 4	1						2316	1.0
24	5RU-12485-00	パイプ 5	1						2317	1.0
25	5RU-12476-00	パイプ 6	1						2318	1.1
26	90467-26131	クリツプ	1							
27	90450-28014	ホースクランプアセンブリ	3							
28	90467-22100	クリツプ	2							
29	90501-14001	スプリング , コンプレツシヨン	1							
30	90450-28014	ホースクランプアセンブリ	4							
31	95807-06010	ボルト , フランジ	3							
32	5RU-12466-00	エクスチエンジヤ , ヒート	1							
33	93210-18003	O- リング	2							
34	90105-06049	ボルト , フランジ	2							
35	5RU-12437-00	ストツパ	1							
36	5RU-1246A-00	カバー 1	1							
37	5RU-12414-00	ガスケツト , カバー	1							
38	95027-06035	ボルト , フランジ	3							
39	5RU-12477-00	パイプ 7	1							
40	5RU-1248A-00	パイプ 8	1							

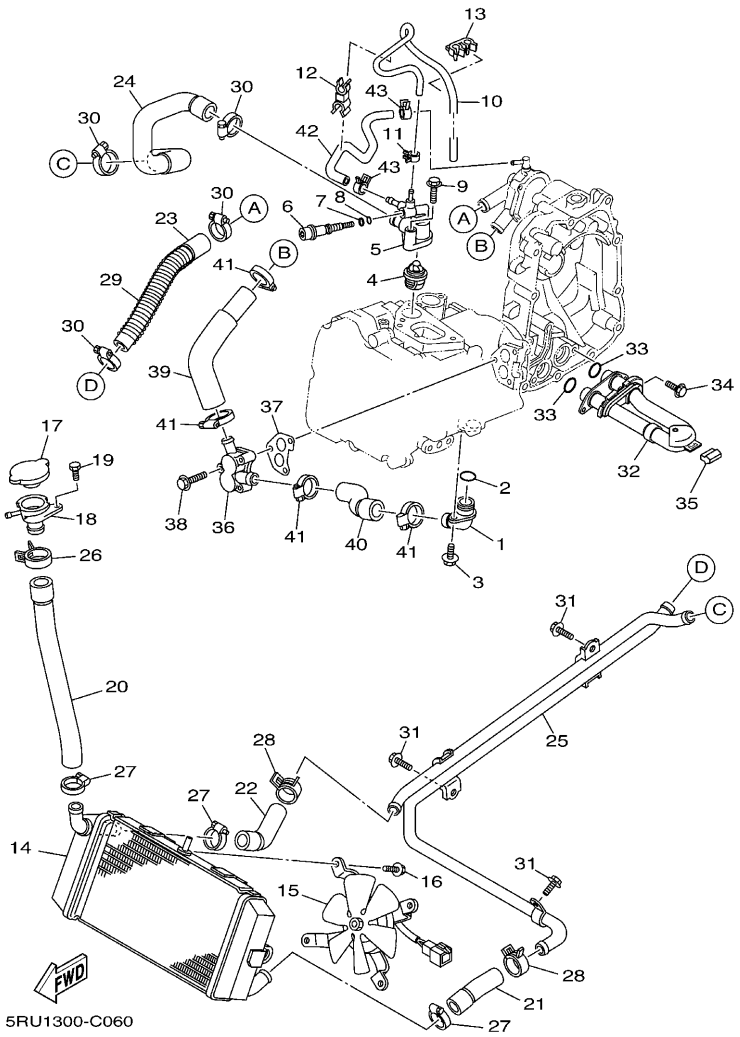

FIG. 6 ラジエタ & ホース

見出番号	部品番号	部品名 摘要	使用個数 5VG2					適用号機	作業コード	整備時間
41	90450-32015	ホースクランプアセンブリ	4							
42	5RU-1243A-00	ホース 1	1							
43	90467-11090	クリップ	2							

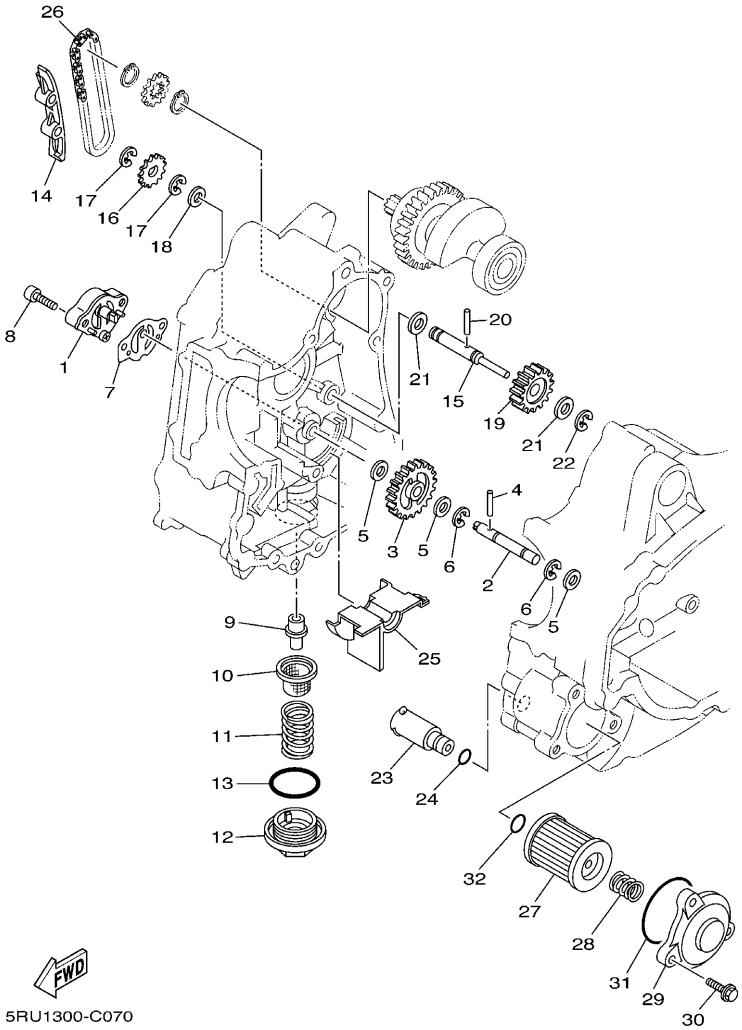

FIG. 7 オイルポンプ

見出番号	部品番号	部品名 摘要	使用個数 5VG2					適用号機	作業コード	整備時間
1	5RU-13300-00	オイルポンプアセンブリ	1						4601	1.1
2	5RU-13344-00	シャフト , ドリブン ギヤ	1							
3	5RU-13325-00	ギア , ポンプドリブン	1							
4	93603-22028	ピン , ダウエル	1							
5	90201-08512	ワッシヤ , プレート	3							
6	99001-07600	サークリップ	2							
7	5RU-13475-00	ガスケット	1							
8	91317-06025	ボルト	2							
9	59V-11167-00	パイプ , ブリーザ 2	1							
10	51Y-13411-00	ストレーナ , オイル	1						4731	0.2
11	90501-18576	スプリング , コンプレッション	1							
12	5RU-15351-00	プラグ , ドレーン 1	1							
13	93210-35520	O- リング	1							
14	5RU-13381-00	ダンパ	1							
15	5RU-13342-01	シャフト , アイドルギア	1							
16	5RU-13355-00	スプロケット , ドリブン	1							
17	99001-07600	サークリップ	2							
18	90201-105E8	ワッシヤ , プレート	1							
19	5RU-13341-00	アイドルギア , オイルポンプ	1							
20	93603-22028	ピン , ダウエル	1							

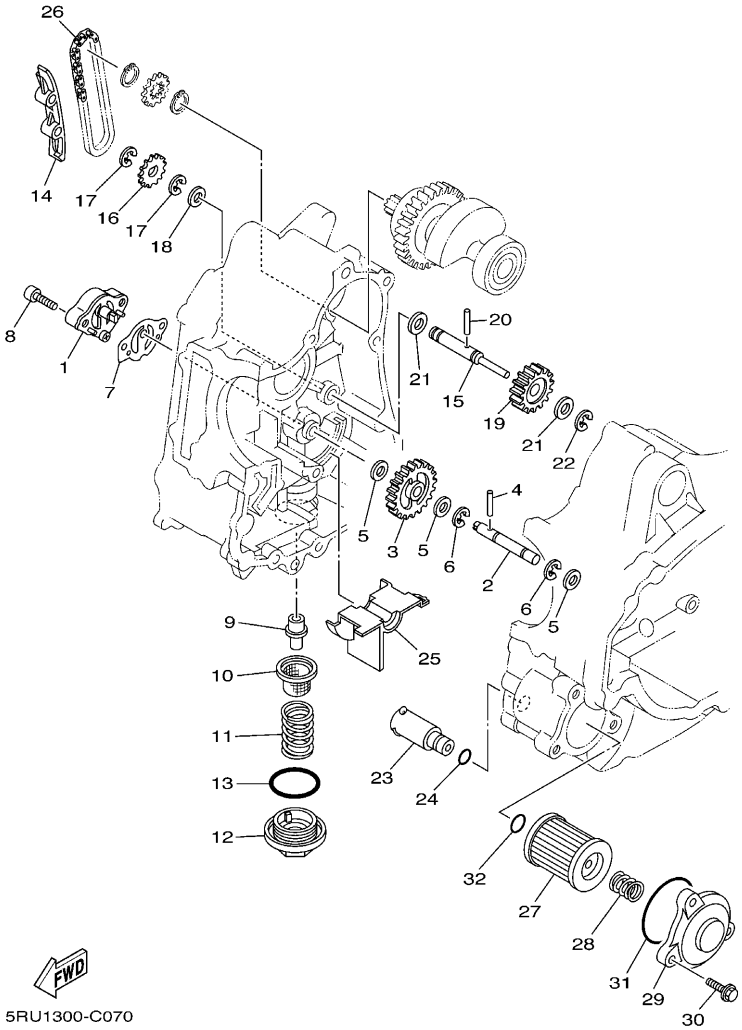

FIG. 7 オイルポンプ

見出番号	部品番号	部品名 摘要	使用個数 5VG2					適用号機	作業コード	整備時間
21	90201-105E8	ワツシヤ , プレート	2							
22	99001-09600	サークリツプ	1							
23	5RU-13490-00	リリーフバルブアセンブリ	1							
24	93210-10096	O- リング	1							
25	5RU-13327-00	カバー , ギヤ	1							
26	94580-25050	チエーン	1							
27	5RU-13440-00	エレメントアセンブリ , オイルクリーナ	1						4701	0.3
28	90501-162E4	スプリング , コンプレツシヨン	1							
29	5RU-13447-00	カバー , オイルエレメント	1							
30	95027-06020	ボルト , フランジ	3							
31	93210-56589	O- リング	1							
32	93210-13016	O- リング	1							

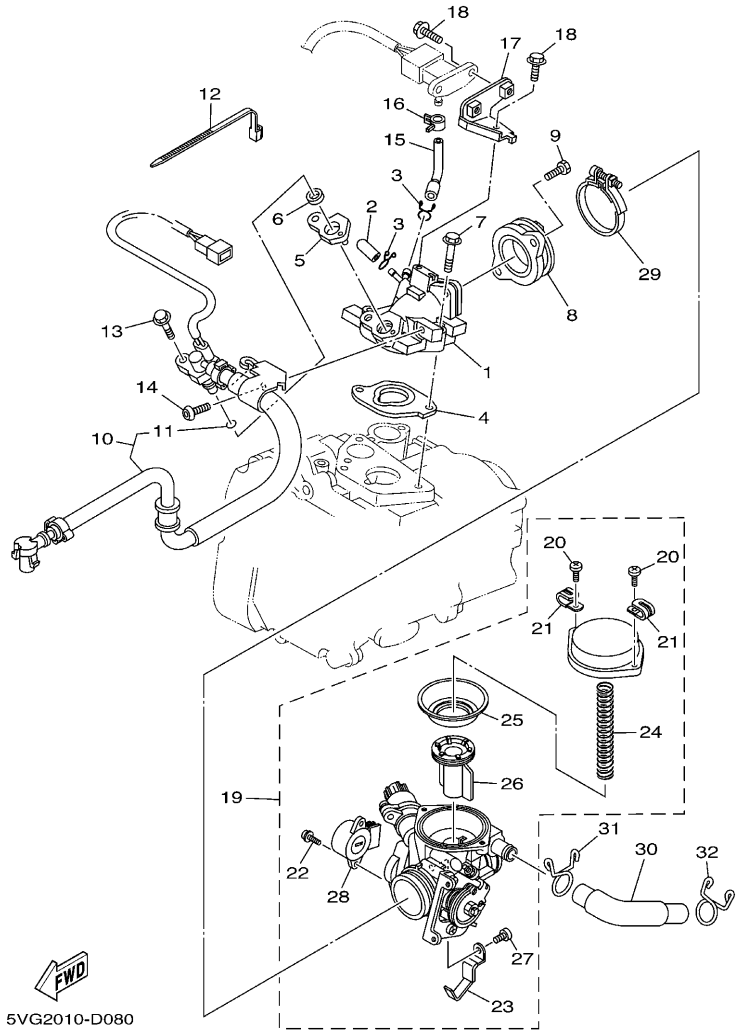

FIG. 8 インテーク

見出番号	部品番号	部品名 摘要	使用個数 5VG2					適用号機	作業コード	整備時間
1	5VG-13585-00	マニホールド	1						4131	0.8
2	5PX-13569-00	プラグ , ブラインド	1							
3	90467-08075	クリツプ	2							
4	5VG-13595-00	ジヨイント	1							
5	5RU-13556-00	ガスケツト , マニホールド	1							
6	90430-09005	ガスケツト	1							
7	95027-06035	ボルト , フランジ	2							
8	5VG-13586-00	ジヨイント , キヤブレタ 1	1							
9	97027-06020	ボルト	2							
10	5VG-13930-00	パイプインレツトアセンブリ	1						4011	0.8
11	5CA-14147-00	.O- リング	1							
12	90464-13073	クランプ	1							
13	90105-06059	ボルト , フランジ	1							
14	92017-05012	ボルト , ボタンヘツド	1							
15	5RU-13895-00	ホース , エア	1							
16	90467-07138	クリツプ	1							
17	5RU-14291-00	ブラケツト 1	1							
18	95027-06012	ボルト , フランジ	3							
19	5VG-13750-00	スロツトルボデーアセンブリ	1						4010	0.8
20	5LB-14216-00	. スクリユ	2							

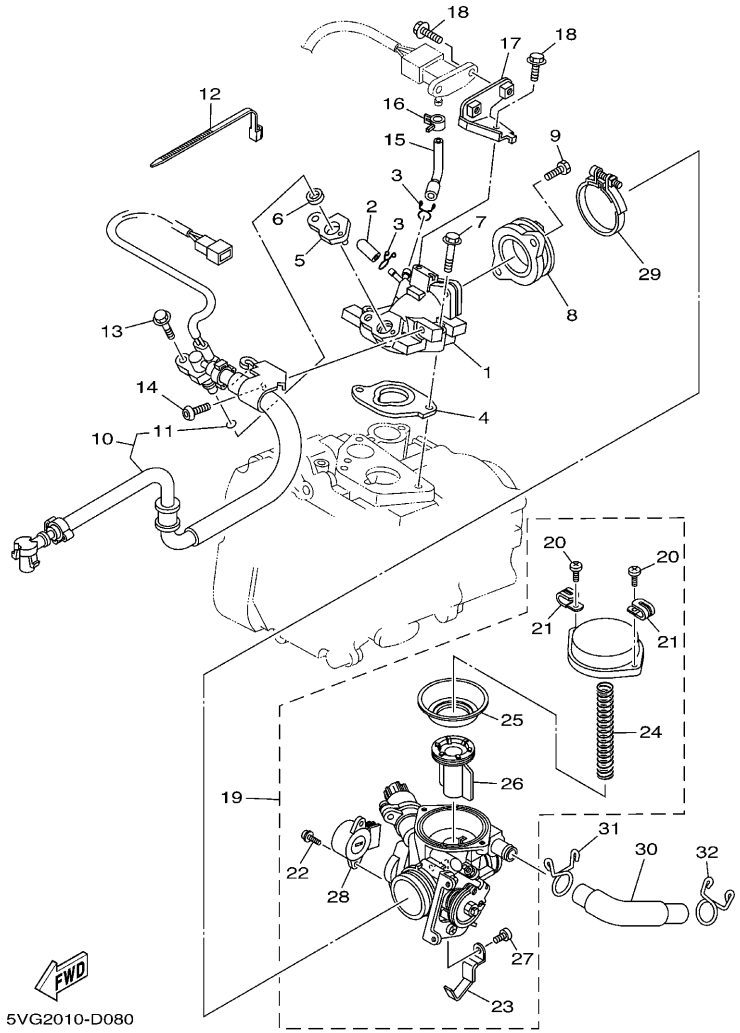

FIG. 8 インテーク

見出番号	部品番号	部品名 摘要	使用個数 5VG2					適用号機	作業コード	整備時間
21	4KL-14415-00	. ホルダ , ワイヤ	2							
22	5CA-14216-00	. スクリュ	2							
23	5LP-15484-00	. クランプ 2	1							
24	5VG-14286-00	. スプリング	1							
25	5RU-14368-00	. ダイヤフラムアセンブリ 1	1						4023	0.8
26	5RU-14313-00	. サクションピストン	1							
27	5LB-14216-00	. スクリュ	1							
28	5RU-85885-00	. スロットルセンサアセンブリ	1							
29	90450-53004	ホースクランプアセンブリ	1							
30	5RU-13892-00	クウキカン 2	1							
31	90467-18196	クリップ	1							
32	90467-20030	クリップ	1							

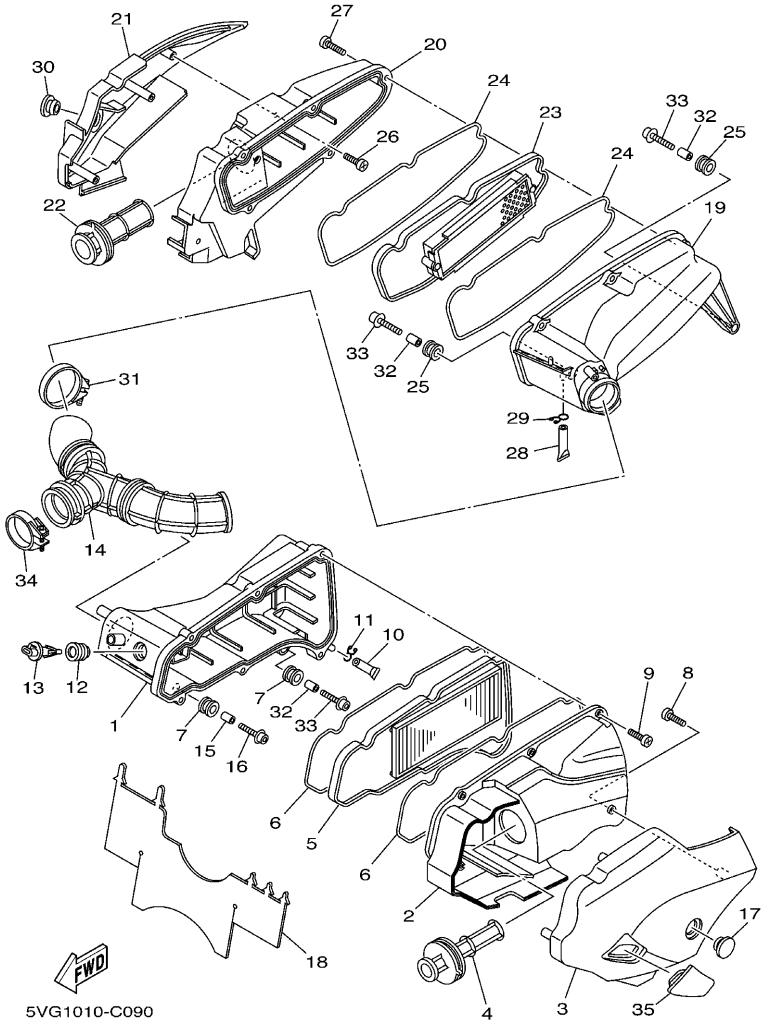

FIG. 9 インテーク 2

見出番号	部品番号	部品名 摘要	使用個数 5VG2					適用号機	作業コード	整備時間
1	5RU-14411-00	ケース , エアクリーナ 1	1						4101	0.7
2	5RU-14412-00	キヤツプ , クリーナケース 1	1						4111	0.2
3	5RU-1441A-00	カバー , クリーナーケース 1	1							
4	5VG-14437-00	ダクト	1						4110	0.2
5	5RU-14451-20	エレメント , エアクリーナ	1						4102	0.2
6	5RU-14452-00	シール	2							
7	90480-13598	グロメツト	2							
8	97707-50520	スクリユ , タツピング	3							
9	98907-05025	スクリユ , バインド	6							
10	34X-1443E-00	パイプ , ドレイン	1							
11	90467-10008	クリツプ	1							
12	5CA-14435-00	グロメツト	1							
13	5CA-85886-00	センサ , エアテンパラチユア	1							
14	5VG-14453-10	ジヨイント , エアクリーナ 1	1						4132	0.7
15	90387-064W3	カラー	1							
16	90109-067E6	ボルト	1							
17	90338-23004	プラグ	1							
18	5RU-14417-00	カバー 1	1							
19	5RU-14421-00	ケース , エアクリーナー 2	1							
20	5RU-14422-00	キヤツプ , クリーナケース 2	1							

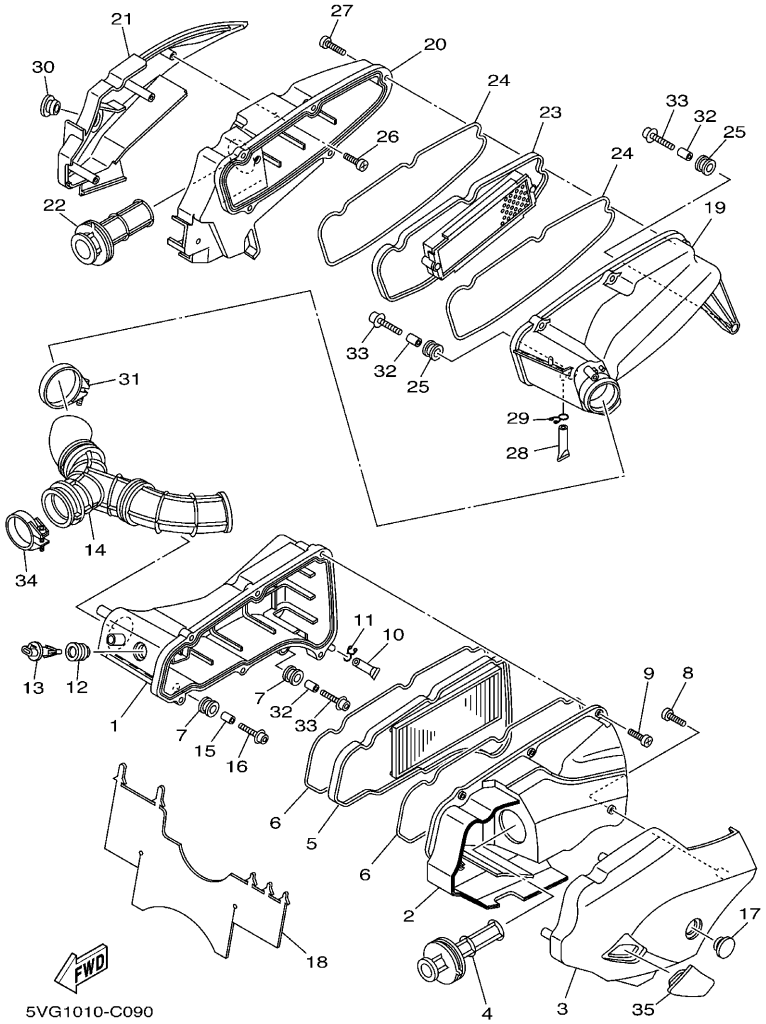

FIG. 9 インテーク 2

見出番号	部品番号	部品名 摘要	使用個数 5VG2					適用号機	作業コード	整備時間
21	5RU-1441E-00	カバー , クリーナーケース 2	1							
22	5RU-1443A-00	ダクト	1						4110	0.2
23	5RU-14461-20	エレメント , エアクリーナー 2	1						4102	0.2
24	5RU-14457-00	シール	2							
25	90480-13598	グロメット	2							
26	97707-50520	スクリュ , タッピング	3							
27	98907-05025	スクリュ , バインド	5							
28	34X-1443E-00	パイプ , ドレイン	1							
29	90467-10008	クリップ	1							
30	90338-23004	プラグ	1							
31	90450-60003	ホースクランプアセンブリ	1							
32	90387-064W3	カラー	3							
33	90109-067E6	ボルト	3							
34	5VG-13575-00	バンド	1							
35	5RU-14462-00	シール	1							

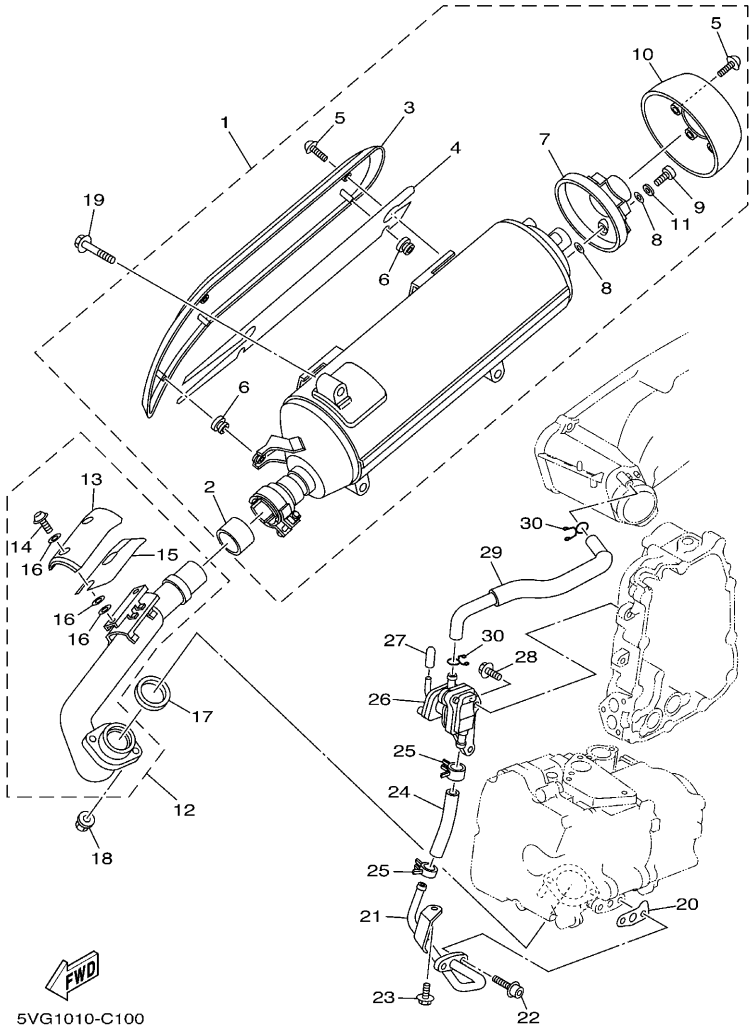

FIG. 10 エキゾースト

見出番号	部品番号	部品名 摘要	使用個数 5VG2					適用号機	作業コード	整備時間
1	5VG-14710-00	マフラーアセンブリ 1	1						4411	0.3
2	4BH-14714-00	. ガスケット , マフラー	1							
3	5RU-14718-00	. プロテクタ , マフラ 1	1						4404	0.1
4	5RU-14728-00	. プロテクタ , マフラ 2	1							
5	90111-06015	. ボルト	7							
6	90480-10332	. グロメット	3							
7	5GJ-14629-00	. ステー , プロテクタ	1							
8	4BD-14766-00	. ワッシヤ , プロテクタ	6							
9	91380-06012	. ボルト	3							
10	5RU-14799-00	. キヤップ	1							
11	92990-06200	. ワッシヤ , プレーン	3							
12	5VG-14610-00	エキゾーストパイプアセンブリ 1	1						4401	0.3
13	5RU-14628-01	. プロテクタ , エキゾーストパイプ	1						4404	0.1
14	90111-06020	. ボルト	2							
15	5RU-1465R-00	. プレート , プロテクタ	1							
16	5GM-14766-00	. ワッシヤ , プロテクタ	6							
17	3YF-14613-01	ガスケット , エキゾーストパイプ	1							
18	95607-08200	ナット , セルフロッキング	2							
19	90105-100A4	ボルト , フランジ	3							
20	5GM-14815-00	ガスケット	1							

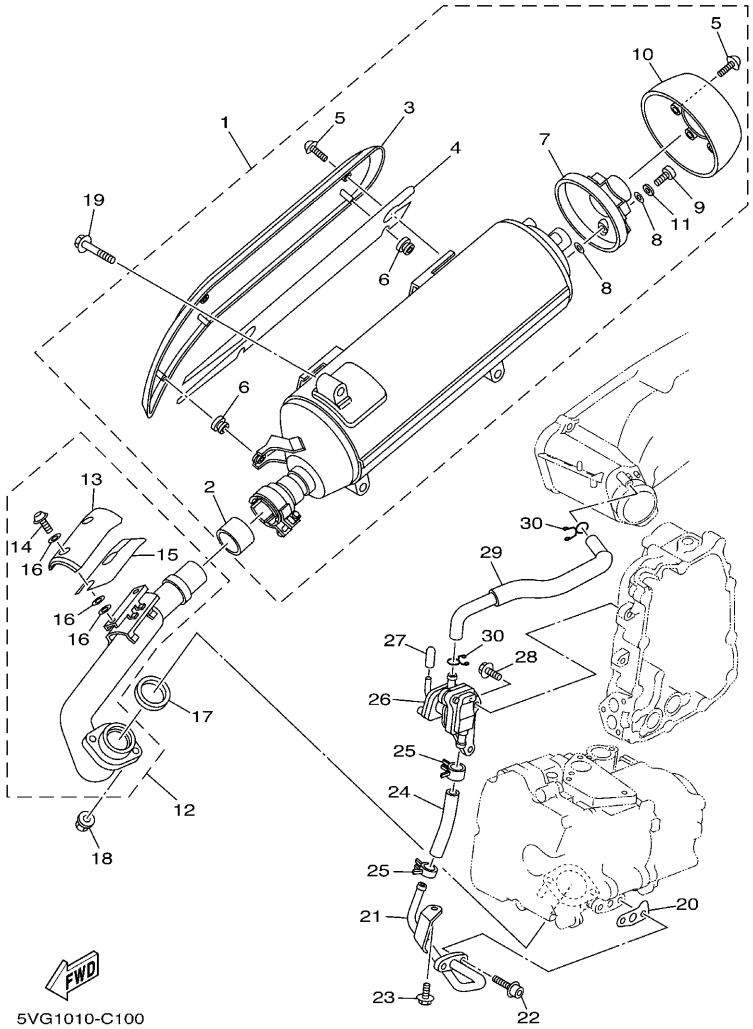

FIG. 10 エキゾースト

見出番号	部品番号	部品名 摘要	使用個数 5VG2					適用号機	作業コード	整備時間
21	5RU-14871-00	パイプ 1	1							
22	90110-06107	ボルト , ヘキサゴンソケツトヘツド	2							
23	95807-06012	ボルト , フランジ	1							
24	5RU-14881-00	ホース , ベンド 1	1							
25	90468-08104	クリツプ	2							
26	5RU-14803-00	エアインダクションシステムアセンブリ	1						4501	0.1
27	5PX-13569-00	プラグ , ブラインド	1							
28	95027-06016	ボルト , フランジ	2							
29	5RU-14882-00	ホース , ベンド 2	1							
30	90467-16195	クリツプ	2							

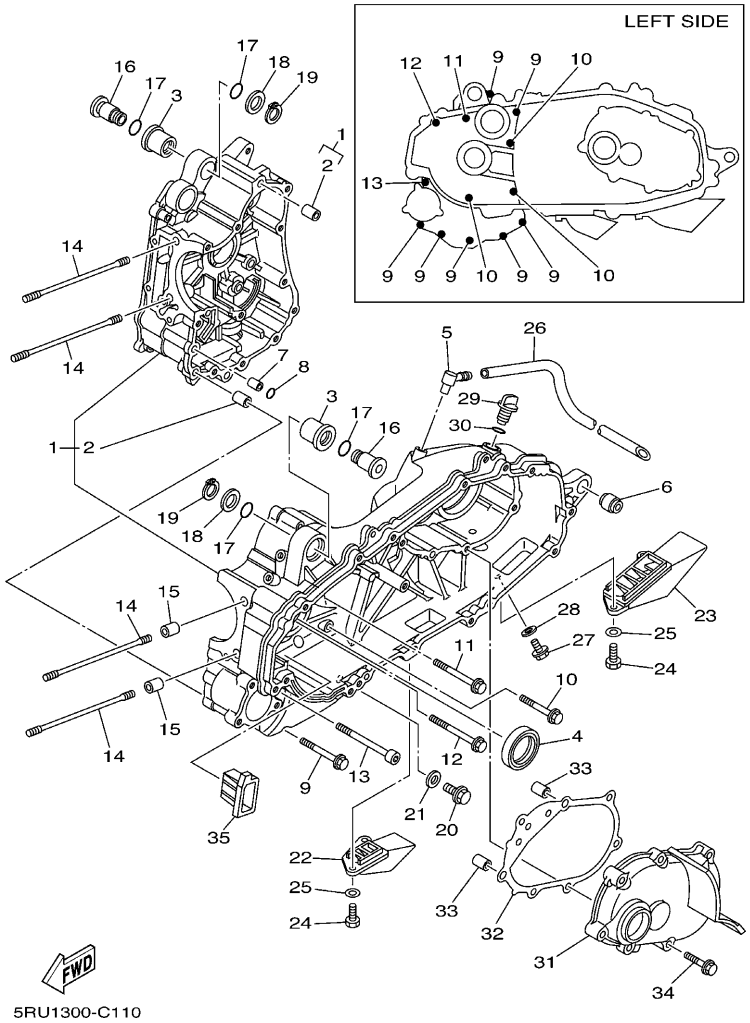

FIG. 11 クランクケース

見出番号	部品番号	部品名 摘要	使用個数 5VG2					適用号機	作業コード	整備時間
1	5RU-15100-01	クランクケースアセンブリ	1						2201	4.9
2	99530-10114	. ピン , ダウエル	2							
3	5RU-15378-00	ホルダ	2							
4	93102-40017	オイルシール	1						2431	1.5
5	4HC-15371-00	ブリーザ	1							
6	5RU-22216-00	ブッシュ , リヤクッション	1							
7	99530-08012	ピン , ダウエル	1							
8	93210-08561	O- リング	1							
9	95027-06070	ボルト , フランジ	7							
10	95027-08060	ボルト , フランジ	3							
11	95027-08080	ボルト , フランジ	1							
12	95027-08090	ボルト , フランジ	1							
13	91317-08100	ボルト	1							
14	90116-10022	ボルト , スタッド	4							
15	99530-14016	ピン , ダウエル	2							
16	5RU-15372-00	カラー , ユニオン	2							
17	93210-18397	O- リング	4							
18	90201-18262	ワッシヤ , プレート	2							
19	99009-18400	サークリップ	2							
20	90340-12059	プラグ , ストレイトスクリュ	1							

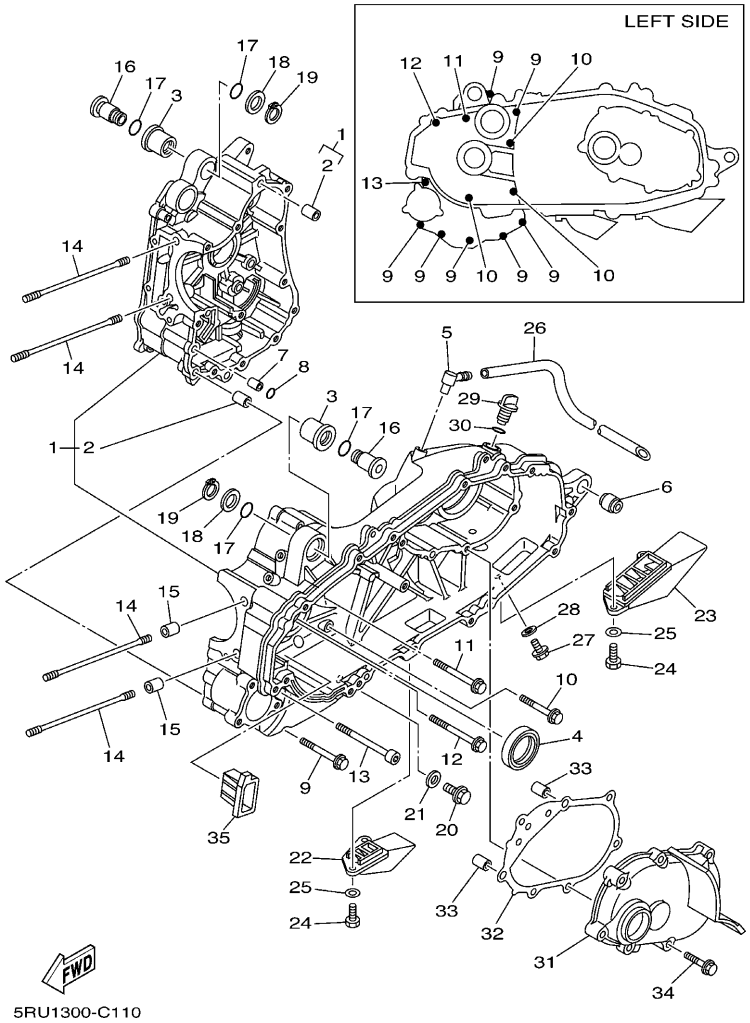

FIG. 11 クランクケース

見出番号	部品番号	部品名 摘要	使用個数 5VG2					適用号機	作業コード	整備時間
21	90430-12213	ガスケット	1							
22	5RU-15473-00	ダクト , エア	1							
23	5RU-15475-00	ダクト , エア	1							
24	97027-06016	ボルト	4							
25	92907-06600	ワッシヤ , プレート	4							
26	90445-135J8	ホース (L330)	1							
27	95817-08016	ボルト , フランジ	1							
28	90430-08119	ガスケット	1							
29	2T4-15363-00	プラグ , オイル	1							
30	93210-14104	O- リング	1							
31	5RU-15421-00	カバー , クランクケース 2	1							
32	5RU-15461-00	ガスケット , クランクケースカバー 2	1						2242	0.9
33	99530-10114	ピン , ダウエル	2							
34	95027-08040	ボルト , フランジ	7							
35	5RU-15477-00	ダクト , エア	1							

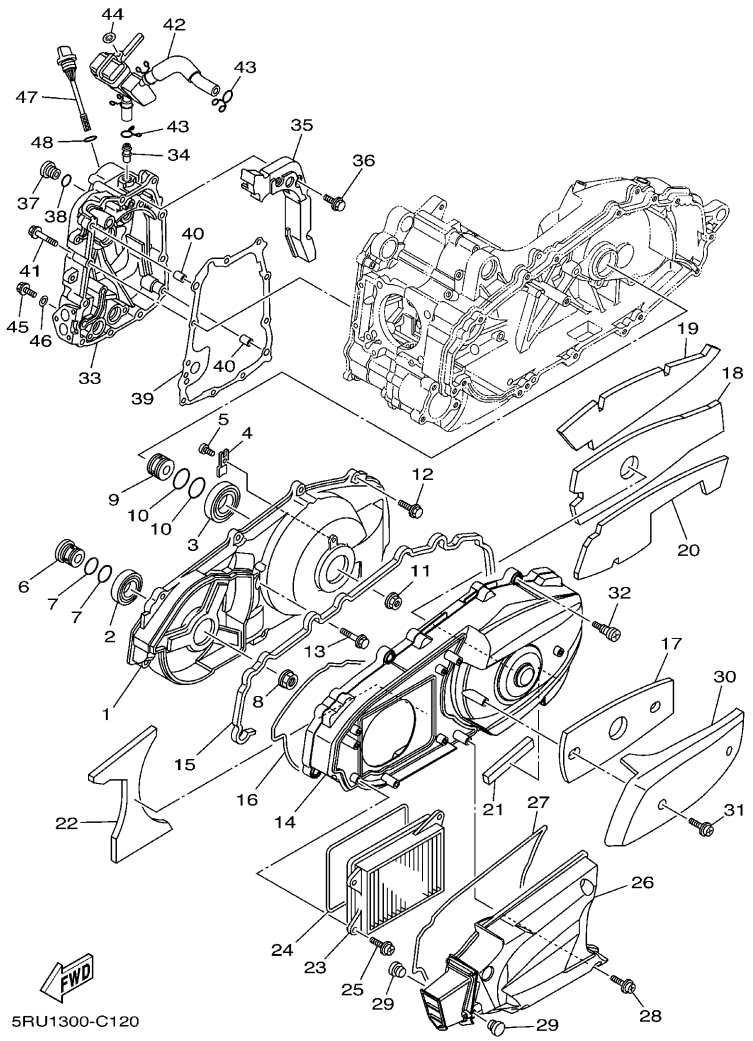

FIG. 12 クランクケースカバー 1

見出番号	部品番号	部品名 摘要	使用個数 5VG2					適用号機	作業コード	整備時間
1	5RU-15411-01	カバー , クランクケース 1	1						2241	0.7
2	93306-00616	ベアリング	1							
3	93306-00708	ベアリング	1							
4	5RU-15383-00	プレート , ベアリングカバー	1							
5	90149-06004	スクリュ	1							
6	5RU-11445-00	スペーサ	1							
7	93210-25552	O- リング	2							
8	90179-18002	ナット	1							
9	5VG-17649-00	スペーサ	1							
10	93210-30611	O- リング	2							
11	90179-14469	ナット	1							
12	95027-06025	ボルト , フランジ	9							
13	95817-08040	ボルト , フランジ	1							
14	5RU-15431-00	カバー , クランクケース 3	1						2245	0.2
15	5RU-15462-00	ガスケツト , クランクケースカバー 3	1							
16	5RU-15472-00	シール , エアダクト	1							
17	5RU-15316-00	ダンパ , エンジンマウント 1	1							
18	5RU-15326-00	ダンパ , エンジンマウント 2	1							
19	5RU-15335-00	ダンパ 3	1							
20	5RU-15337-00	ダンパ 4	1							

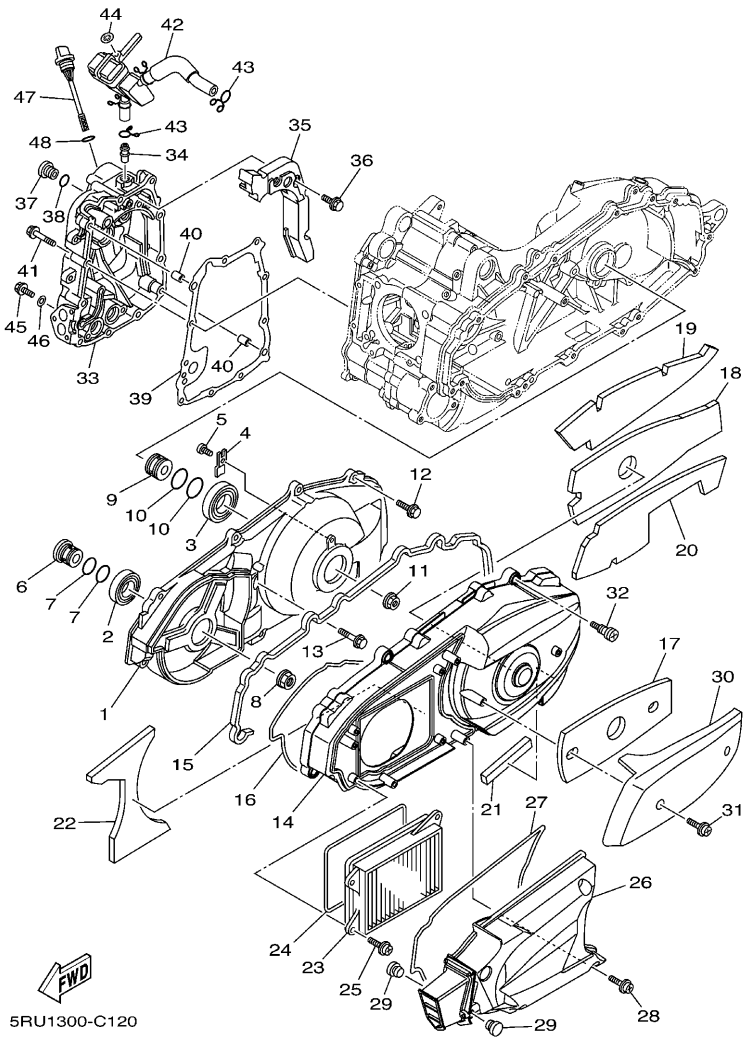

FIG. 12 クランクケースカバー 1

見出番号	部品番号	部品名 摘要	使用個数 5VG2					適用号機	作業コード	整備時間
21	5RU-15338-00	ダンパ , エンジンマウンテイング 5	1							
22	5RU-15491-00	プロテクタ	1							
23	5RU-15407-01	エレメント 1	1						2248	0.1
24	5RU-15379-00	シール , クランクケース	1							
25	90159-06013	スクリユ , ウイズワツシヤ	4							
26	5RU-15471-00	ダクト , エア	1						2247	0.1
27	5RU-15434-00	シール , クリーナカバー	1							
28	90159-06013	スクリユ , ウイズワツシヤ	4							
29	90338-10132	プラグ	2							
30	5RU-15779-00	カバー	1							
31	90159-06013	スクリユ , ウイズワツシヤ	2							
32	3KJ-15481-00	ボルト 1	6							
33	5RU-15417-00	カバー , キヤツプ	1						2251	0.7
34	371-11167-01	パイプ , ブリーザ 2	1							
35	5RU-1541A-00	ステイ , クランクケースカバー 1	1							
36	90119-06109	ボルト , ウイズワツシヤ	2							
37	36Y-15189-00	プラグ	1							
38	93210-16325	O- リング	1							
39	5RU-15453-00	ガスケツト	1							
40	99530-10114	ピン , ダウエル	2							

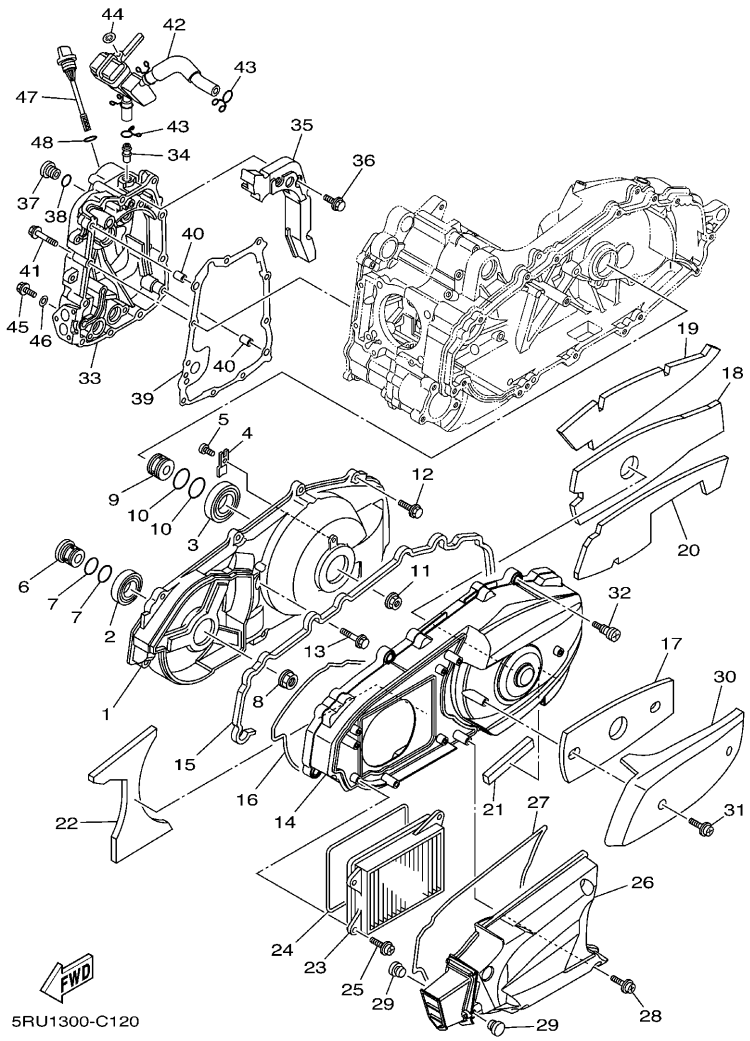

FIG. 12 クランクケースカバー 1

見出番号	部品番号	部品名 摘要	使用個数 5VG2					適用号機	作業コード	整備時間
41	95027-06040	ボルト , フランジ	11							
42	5RU-15370-01	ブリーザアセンブリ	1							
43	90467-16195	クリップ	2							
44	90183-05068	ナット , スプリング	1							
45	95027-06012	ボルト , フランジ	1							
46	90430-06014	ガスケット	1							
47	5RU-15363-00	プラグ , オイル	1							
48	93210-19123	O- リング	1							

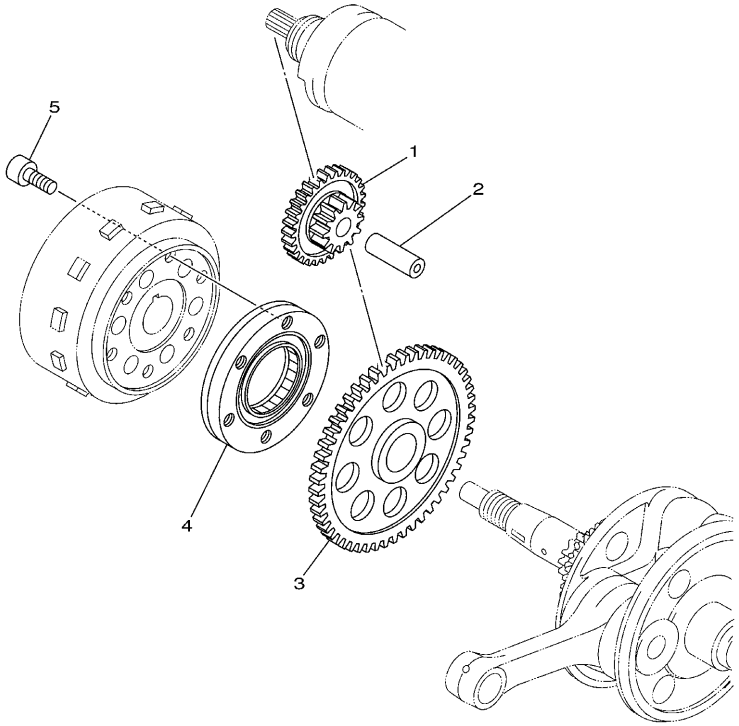

5RU1300-C130

FIG. 13 スタータ

見出番号	部品番号	部品名 摘要	使用個数 5VG2					適用号機	作業コード	整備時間
1	5RU-15512-00	ギア , アイドラ 1	1						3602	0.9
2	4GY-15521-00	シヤフト 1	1							
3	5RU-15517-00	ギア , アイドラー 2	1						3602	0.9
4	5RU-15590-00	スタータ ワンウエイ アセンブリ	1						3601	1.0
5	90110-08037	ボルト , ヘキサゴンソケツトヘツド	6							

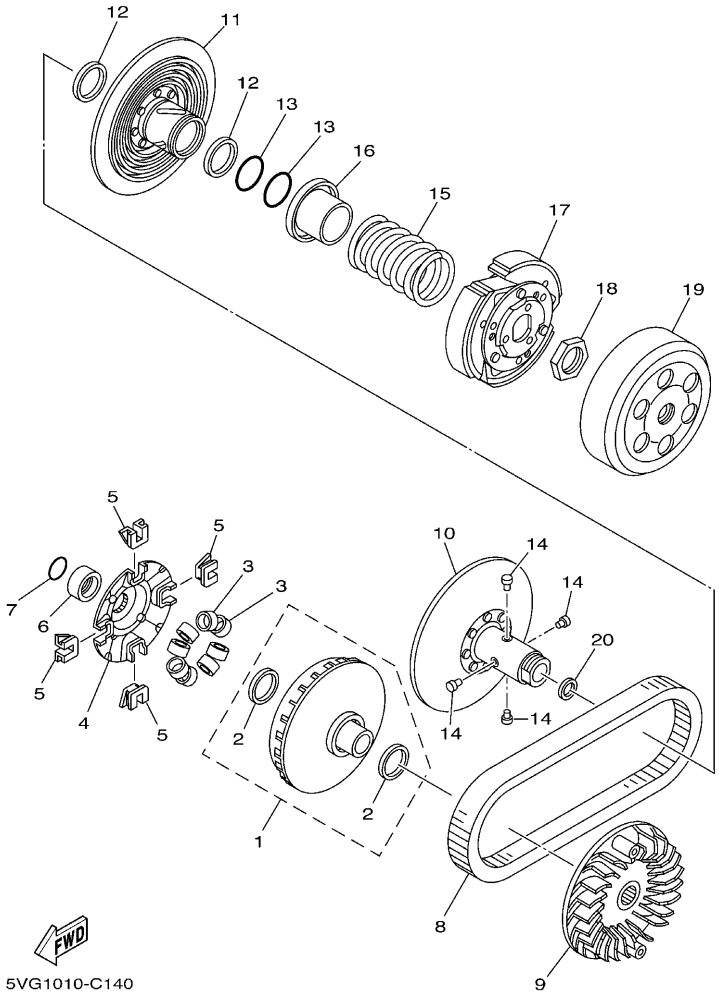

FIG. 14 クラツチ

見出番号	部品番号	部品名 摘要	使用個数 5VG2					適用号機	作業コード	整備時間
1	5VG-W1762-00	プライマリスライディングシーブコンプリート	1						3101	1.3
2	93101-35001	. オイルシール	2							
3	5RU-17632-00	ウエイト	8							
4	5VU-17623-00	カム	1							
5	5VU-17653-00	スライダ	4							
6	90387-27001	カラー	1							
7	93210-27ME3	O- リング	1							
8	5VG-17641-00	V- ベルト	1						3352	0.8
9	5VG-17611-00	シーブ , プライマリフイツクス	1							
10	5RU-17660-01	セカンダリフイクストシーブコンプリート	1						3102	0.9
11	5RU-17670-01	セカンダリスライディングシーブコンプリート	1						3102	0.9
12	93104-41119	オイルシール	2							
13	93210-43713	O- リング	2							
14	4CW-17664-00	ピン , ガイド	4							
15	90501-505J6	スプリング , コンプレツシヨン	1						3102	0.9
16	5GM-17644-00	シート , スプリング	1							
17	5VG-16620-00	クラツチキヤリヤアセンブリ	1						3001	0.9
18	90170-36279	ナツト	1							
19	5GM-16611-00	クラツチハウジングコンプリート	1						3001	0.9
20	90201-17485	ワツシヤ , プレート	1							

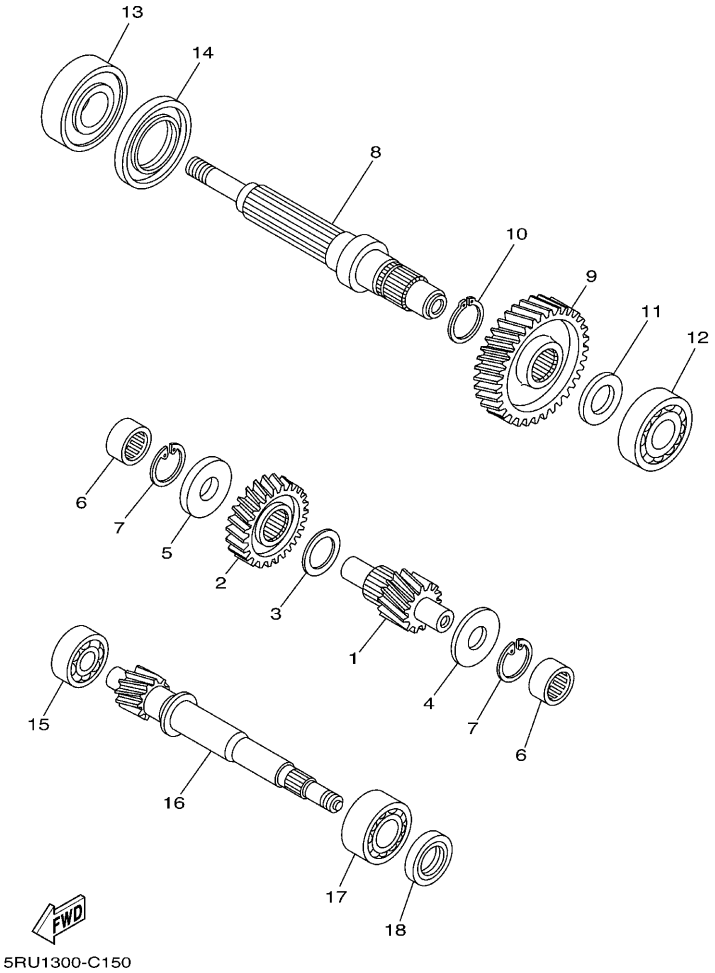

FIG. 15　トランスミツシヨン

見出番号	部品番号	部品名 摘要	使用個数 5VG2					適用号機	作業コード	整備時間
1	5VG-17411-00	アクスル , メイン (14T)	1						3201	1.1
2	5VG-16151-00	ギア , プライマリドリブン (36T)	1							
3	90201-25016	ワツシヤ , プレート	1							
4	90201-20013	ワツシヤ , プレート	1							
5	90201-20019	ワツシヤ , プレート	1							
6	93311-52084	ベアリング	2						3221	1.2
7	99009-34700	サークリツプ	2							
8	5RU-17421-00	アクスル , ドライブ	1						3202	1.7
9	5VG-17211-00	ギヤ , フアーストホイール (50T)	1							
10	99009-28400	サークリツプ	1							
11	90201-25014	ワツシヤ , プレート	1							
12	93306-30551	ベアリング	1							
13	93306-30640	ベアリング	1						3212	1.8
14	93102-44008	オイルシール	1							
15	93306-30401	ベアリング	1							
16	5VG-16111-00	ギア , プライマリドライブ (14T)	1							
17	93305-20510	ベアリング	1							
18	93102-25299	オイルシール	1							

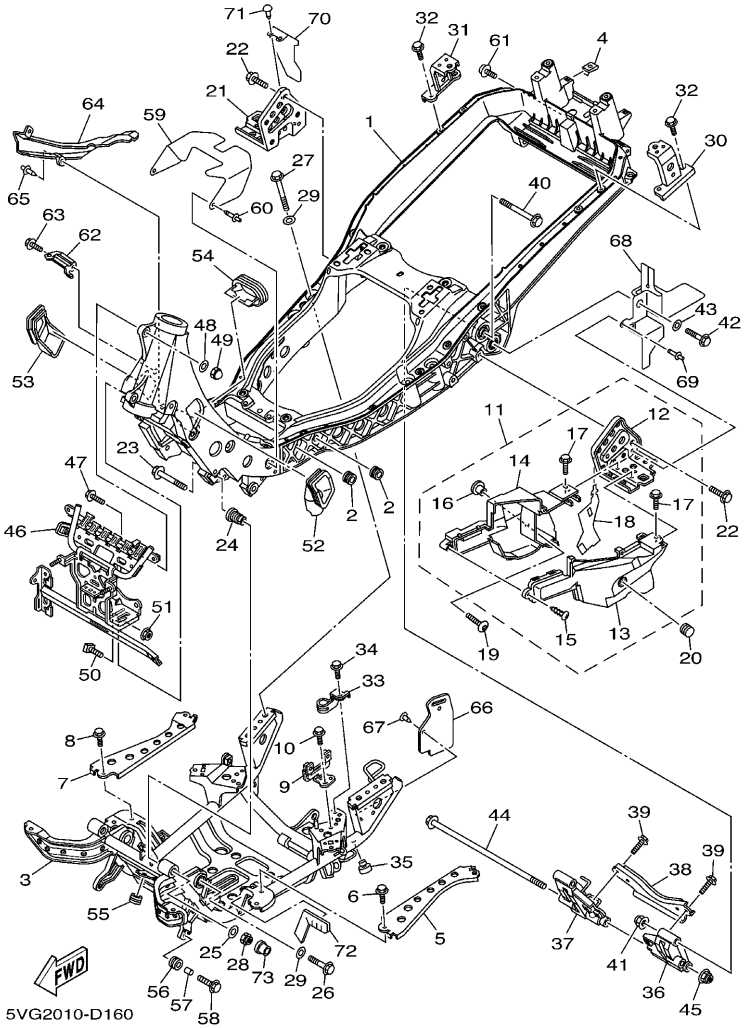

FIG. 16 フレーム

見出番号	部品番号	部品名 摘要	使用個数 5VG2					適用号機	作業コード	整備時間
1	5RU-21110-20	フレームコンプリート	1						6001	5.5
2	90480-16004	グロメット	2							
3	5RU-2111B-00	フレームサブコンプリート	1						7930	2.0
4	90183-05076	ナット , スプリング	2							
5	5RU-22144-00	ブラケット , フートレスト 1	1							
6	95807-06010	ボルト , フランジ	1							
7	5RU-22145-00	ブラケット , フートレスト 2	1							
8	95807-06010	ボルト , フランジ	1							
9	5RU-21359-00	ブラケット , コイル	1							
10	95817-08012	ボルト , フランジ	1							
11	5RU-27430-00	リヤフートレストアセンブリ	1							
12	5RU-27452-00	. ブラケット , フートレスト 1	1							
13	5RU-2117F-00	. カバー	1							
14	5RU-2117M-00	. カバー 2	1							
15	97707-40014	. スクリュ , タッピング	3							
16	90387-065J6	. カラー	1							
17	90119-05009	. ボルト , ウイズワッシヤ	2							
18	5RU-22129-00	. カバー , スラスト 2	1							
19	90149-05244	スクリュ	1							
20	90338-15004	プラグ	1							

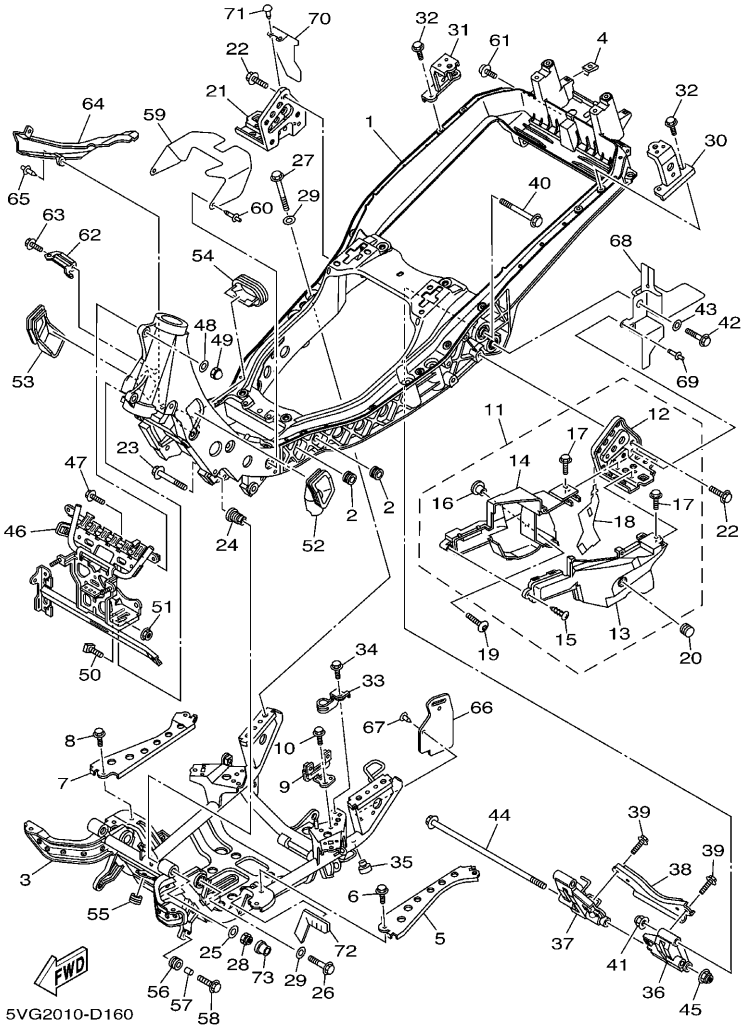

FIG. 16 フレーム

見出番号	部品番号	部品名 摘要	使用個数 5VG2					適用号機	作業コード	整備時間
21	5RU-27462-00	ブラケツト , フートレスト 2	1							
22	95817-10025	ボルト , フランジ	8							
23	90105-10095	ボルト , フランジ	2							
24	5RU-21495-00	ボルト , エンジンアジヤステイング	2							
25	90201-10144	ワツシヤ , プレート	2							
26	90105-10102	ボルト , フランジ	2							
27	90105-10107	ボルト , フランジ	4							
28	95607-10200	ナツト ,U フランジ	2							
29	90201-105A2	ワツシヤ , プレート	6							
30	5RU-21341-00	ブラケツト , シート 1	1							
31	5RU-21342-00	ブラケツト , シート 2	1							
32	95817-08025	ボルト , フランジ	4							
33	5RU-21374-00	ホルダ , フユエルパイプ	1							
34	95807-06010	ボルト , フランジ	1							
35	5RU-27114-00	ストツパ , メインスタンド	1							
36	5RU-2140X-10	エンジンブラケツトサブコンプリート 1	1							
37	5RU-2140Y-10	エンジンブラケツトサブコンプリート 2	1							
38	5RU-21411-00	ブラケツト , エンジン 1	1							
39	90105-10109	ボルト , フランジ	4							
40	90105-12743	ボルト , フランジ	2							

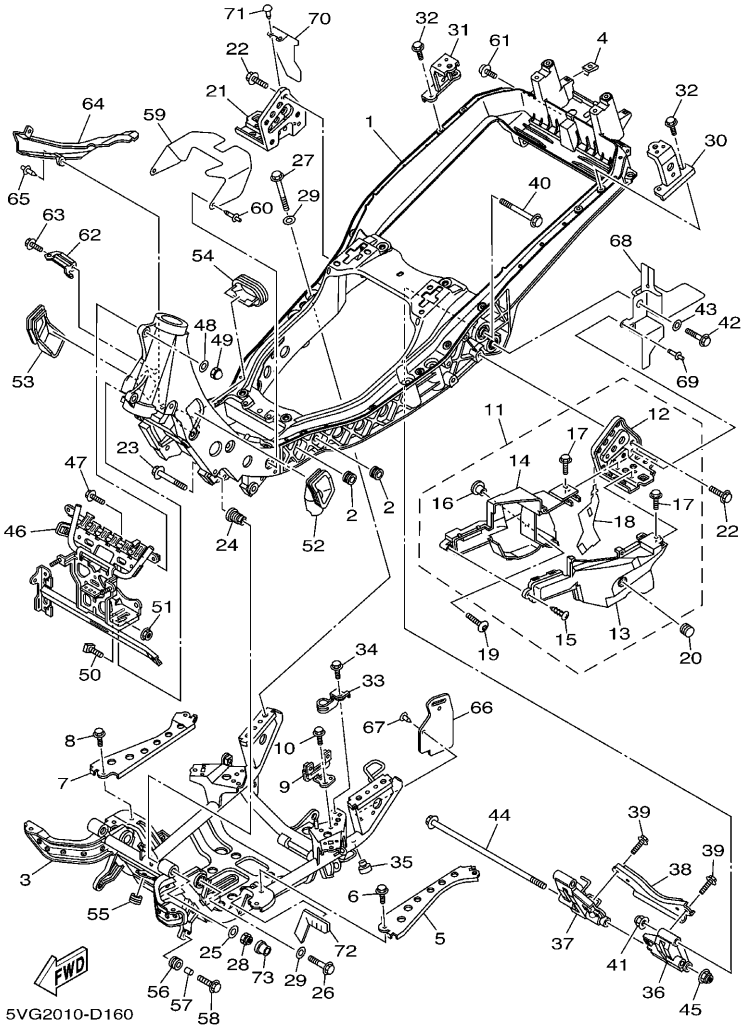

FIG. 16 フレーム

見出番号	部品番号	部品名 摘要	使用個数 5VG2					適用号機	作業コード	整備時間
41	95607-12200	ナット , セルフロツキング	2							
42	90105-10088	ボルト , フランジ	2							
43	90201-105A2	ワツシヤ , プレート	2							
44	90105-12106	ボルト , フランジ	1							
45	95607-12200	ナツト , セルフロツキング	1							
46	5RU-28356-01	ステー 1	1							
47	95807-10030	ボルト , フランジ	1							
48	92907-10200	ワツシヤ , プレーン	1							
49	90176-10009	ナツト , キヤツプ	1							
50	90108-10001	ボルト , スクエア	1							
51	95707-10500	ナツト , フランジ	1							
52	5RU-2117V-00	カバー 7	1							
53	5RU-2117W-00	カバー 8	1							
54	5RU-2117X-00	カバー 9	1							
55	90480-18276	グロメツト	1							
56	90480-16301	グロメツト	2							
57	90387-0714B	カラー	2							
58	90119-06118	ボルト , ウイズワツシヤ	2							
59	5RU-2117Y-01	カバー 10	1							
60	90269-07076	リベツト	2							

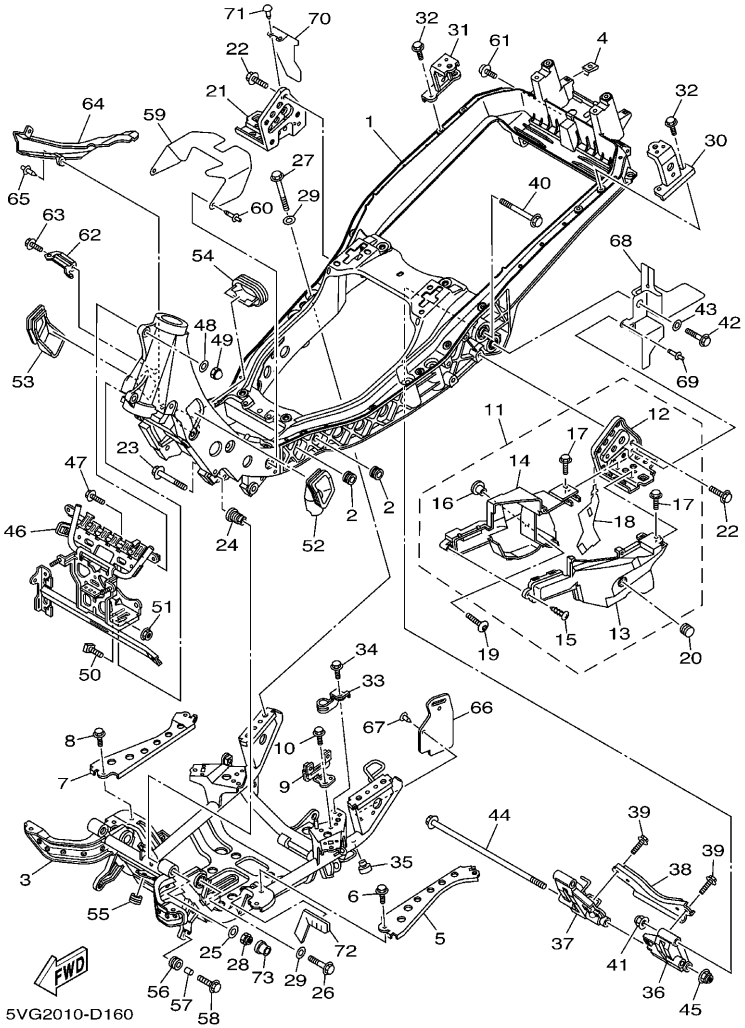

FIG. 16 フレーム

見出番号	部品番号	部品名 摘要	使用個数 5VG2					適用号機	作業コード	整備時間
61	90110-06037	ボルト , ヘキサゴンソケットヘッド	1							
62	5RU-12443-00	ステー	1							
63	95807-06014	ボルト , フランジ	1							
64	5RU-2135F-01	カバー	1							
65	90269-07008	リベット	1							
66	5RU-2139W-00	カバー	1							
67	90269-05039	リベット	2							
68	5RU-2131D-00	プレート , カバー	1							
69	90269-05039	リベット	1							
70	5RU-2132H-00	プレート , カバー	1							
71	90269-05039	リベット	2							
72	5RU-2139U-01	ダンパ 2	1							
73	90480-13295	グロメット	1							

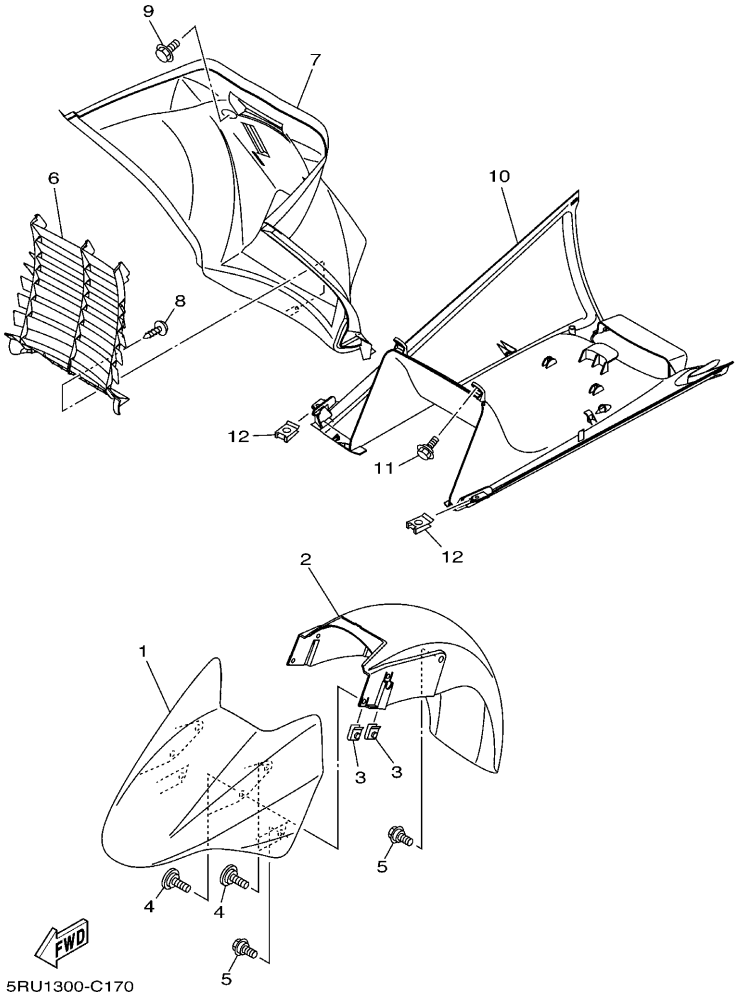

FIG. 17 フエンダ

見出番号	部品番号	部品名 摘要	使用個数 5VG2					適用号機	作業コード	整備時間
1	5RU-21511-00-P7	フエンダ , フロント	1						6401	0.2
		UR SMX	A							
	5RU-21511-00-P6	フエンダ , フロント	1						6401	0.2
		UR GWC1	B							
	5RU-21511-00-P9	フエンダ , フロント	1						6401	0.2
		UR DPBMC	C							
	5RU-21511-00-PA	フエンダ , フロント	1						6401	0.2
		UR DRMK	D							
2	5RU-21556-00	フエンダ , フロント 2	1							
3	90183-06069	ナット , スプリング	4							
4	90149-06263	スクリュ	4							
5	90109-060F3	ボルト	4							
6	5RU-21521-00	フラップ , フロントフエンダ	1							
7	5RU-21557-00	ダクト , エア	1							
8	97707-50016	スクリュ , タッピング	1							
9	90119-06044	ボルト , ウイズワッシヤ	2							
10	5RU-21553-00	フエンダ , インナ 2	1						6405	0.5
11	90109-063F1	ボルト	2							
12	90183-05042	ナット , スプリング	2							

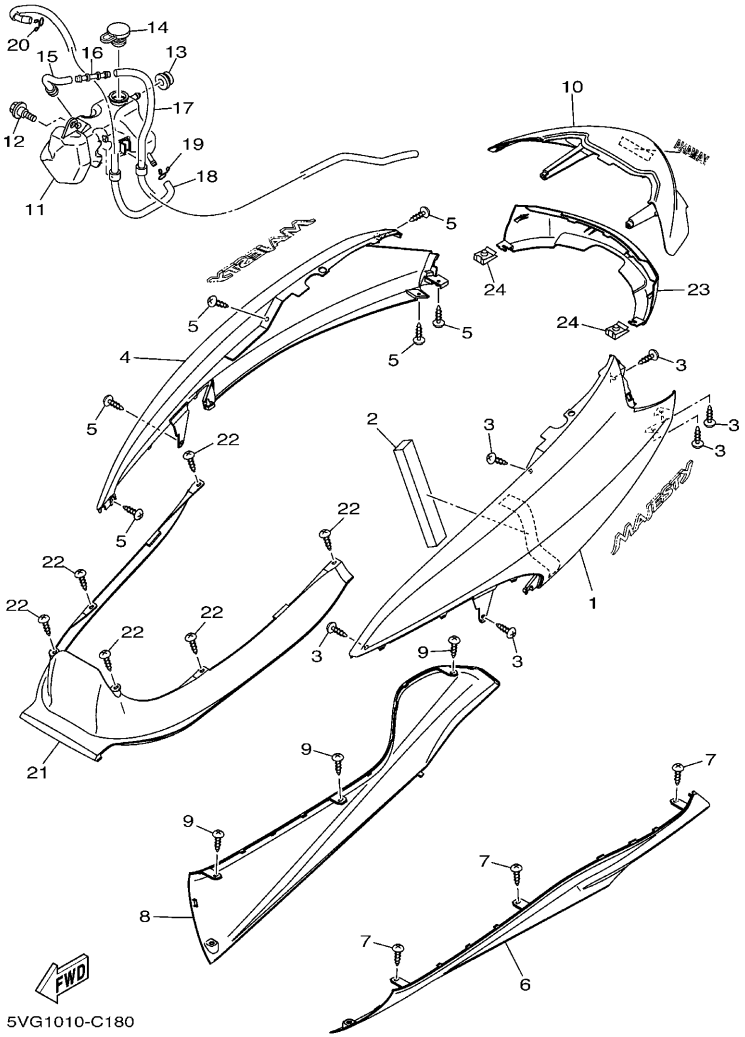

FIG. 18 サイドカバー

見出番号	部品番号	部品名 摘要	使用個数 5VG2					適用号機	作業コード	整備時間
1	5RU-21711-00-P7	カバー , サイド 1	1						6151	0.4
		UR SMX, WOG	A							
	5RU-21711-00-P6	カバー , サイド 1	1						6151	0.4
		UR GWC1, WOG	B							
	5RU-21711-00-P9	カバー , サイド 1	1						6151	0.4
		UR DPBMC, WOG	C							
	5RU-21711-00-PA	カバー , サイド 1	1						6151	0.4
		UR DRMK, WOG	D							
2	5RU-21732-00	シール 1	1							
3	97707-50016	スクリュ , タッピング	6							
4	5RU-21721-00-P7	カバー , サイド 2	1						6152	0.4
		UR SMX, WOG	A							
	5RU-21721-00-P6	カバー , サイド 2	1						6152	0.4
		UR GWC1, WOG	B							
	5RU-21721-00-P9	カバー , サイド 2	1						6152	0.4
		UR DPBMC, WOG	C							
	5RU-21721-00-PA	カバー , サイド 2	1						6152	0.4
		UR DRMK, WOG	D							
5	97707-50016	スクリュ , タッピング	6							
6	5RU-2171L-00-P7	モール , サイドカバー 1	1						6157	0.1
		UR SMX	A							
	5RU-2171L-00-P6	モール , サイドカバー 1	1						6157	0.1
		UR GWC1	B							
	5RU-2171L-00-P9	モール , サイドカバー 1	1						6157	0.1
		UR DPBMC	C							
	5RU-2171L-00-PA	モール , サイドカバー 1	1						6157	0.1
		UR DRMK	D							
7	97707-50016	スクリュ , タッピング	4							
8	5RU-2171M-00-P7	モール , サイドカバー 2	1						6157	0.1
		UR SMX	A							
	5RU-2171M-00-P6	モール , サイドカバー 2	1						6157	0.1
		UR GWC1	B							
	5RU-2171M-00-P9	モール , サイドカバー 2	1						6157	0.1
		UR DPBMC	C							
	5RU-2171M-00-PA	モール , サイドカバー 2	1						6157	0.1
		UR DRMK	D							

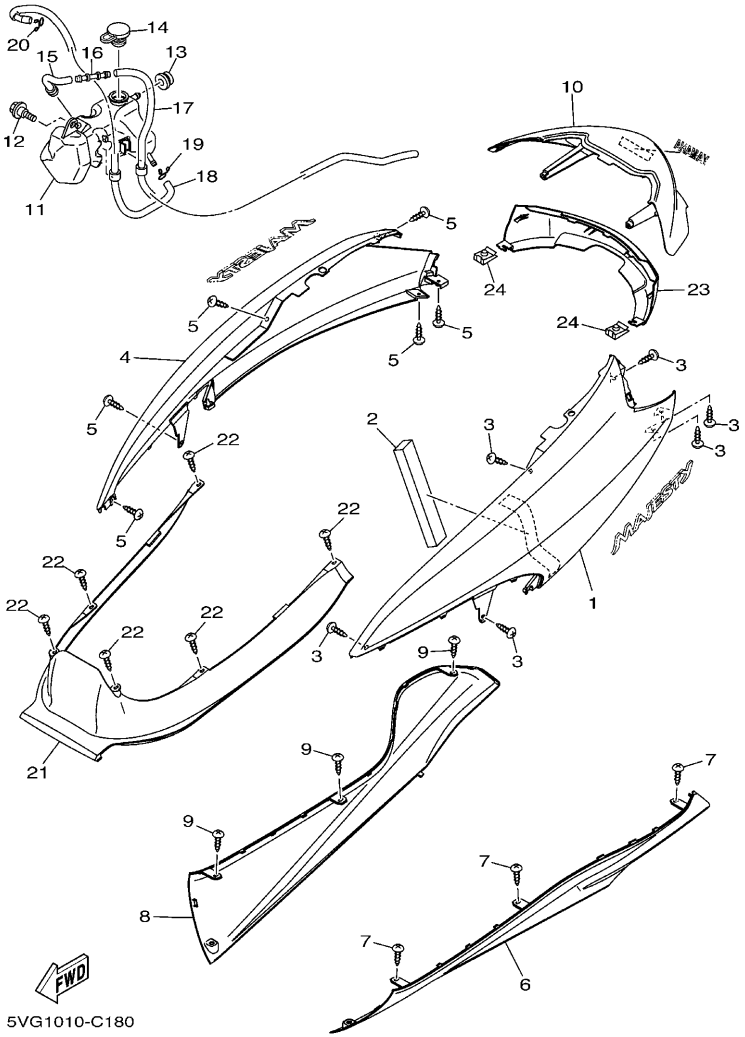

FIG. 18 サイドカバー

見出番号	部品番号	部品名 摘要	使用個数 5VG2					適用号機	作業コード	整備時間
9	97707-50016	スクリュ , タツピング	4							
10	5RU-2171N-01-P7	モール , サイドカバー 3	1						6157	0.1
		UR SMX, WOG	A							
	5RU-2171N-01-P6	モール , サイドカバー 3	1						6157	0.1
		UR GWC1, WOG	B							
	5RU-2171N-01-P9	モール , サイドカバー 3	1						6157	0.1
		UR DPBMC, WOG	C							
	5RU-2171N-01-PA	モール , サイドカバー 3	1						6157	0.1
		UR DRMK, WOG	D							
11	5RU-21871-00	タンク , リカバリ	1						2351	0.7
12	90109-063F1	ボルト	1							
13	90480-13426	グロメット	1							
14	10V-21875-00	キャップ	1							
15	5RU-21816-00	パイプ 1	1							
16	1E7-21753-00	ボス , コネクタ	1							
17	5RU-2125J-00	パイプ , ドレイン	1							
18	5RU-21817-00	パイプ 2	1							
19	90467-08003	クリップ	1							
20	90467-10008	クリップ	1							
21	5RU-21731-00	カバー , サイド 3	1							
22	97707-50016	スクリュ , タツピング	6							
23	5RU-21741-00-P7	カバー , サイド 4	1							
		UR SMX	A							
	5RU-21741-00-P6	カバー , サイド 4	1							
		UR GWC1	B							
	5RU-21741-00-P9	カバー , サイド 4	1							
		UR DPBMC	C							

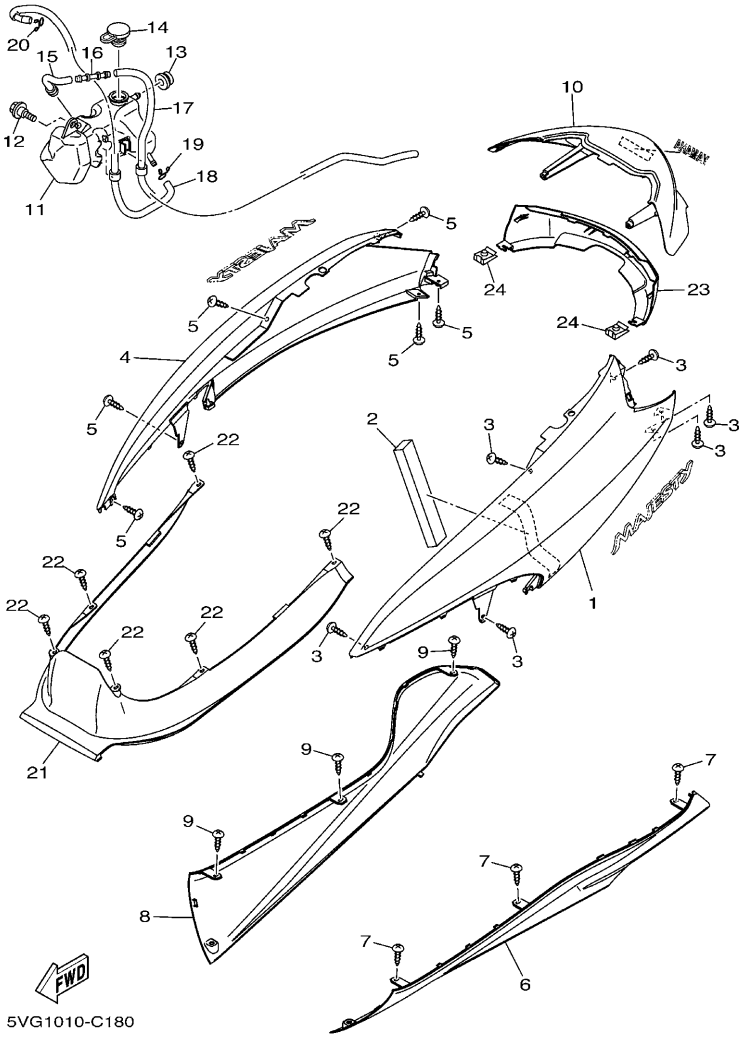

FIG. 18 サイドカバー

見出番号	部品番号	部品名 摘要	使用個数 5VG2					適用号機	作業コード	整備時間
23	5RU-21741-00-PA	カバー , サイド 4	1							
		UR DRMK	D							
24	90183-05042	ナット , スプリング	2							

FIG. 19　リヤアーム & サスペンション

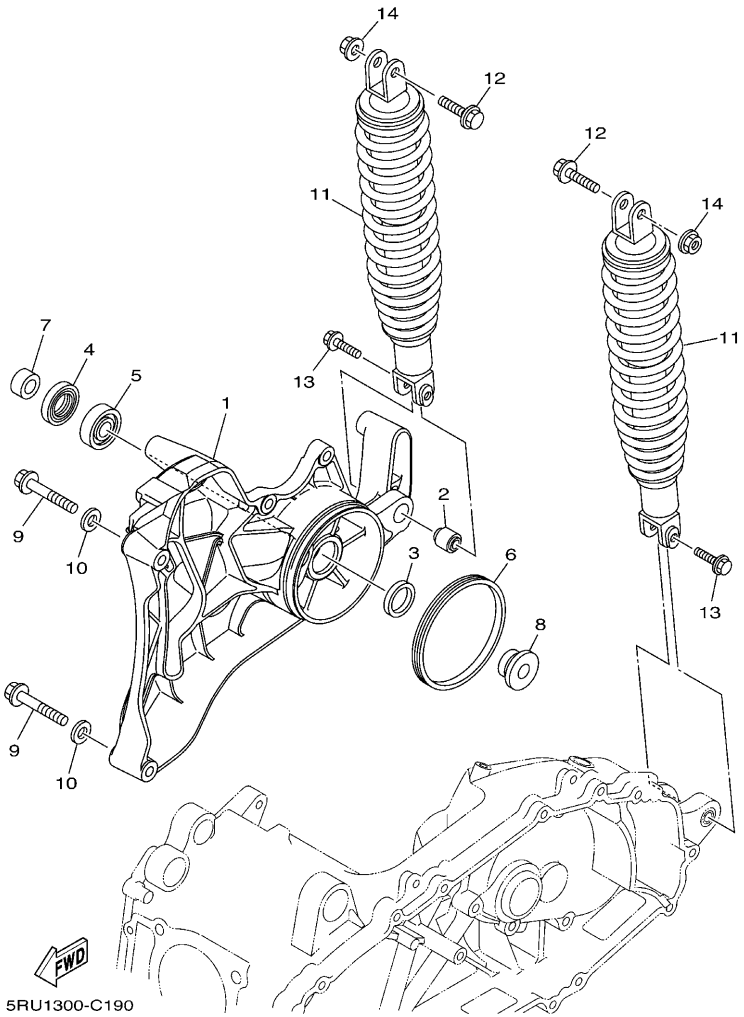

見出番号	部品番号	部品名 摘要	使用個数 5VG2					適用号機	作業コード	整備時間
1	5RU-22171-00	アーム , リヤ 1	1						6301	0.6
2	5RU-22216-00	ブツシユ , リヤクツシヨン	1							
3	93109-28043	オイルシール	1							
4	93106-26005	オイルシール	1							
5	93306-30212	ベアリング	1							
6	5RU-25319-00	シール , ハブダスト	1							
7	90387-15006	カラー	1							
8	90387-15005	カラー	1							
9	95817-10060	ボルト , フランジ	2							
10	90201-120K4	ワツシヤ , プレート	2							
11	5RU-22210-01	リヤクツシヨンアセンブリ (*1)	2						6321	0.6
12	95827-10040	ボルト , フランジ	2							
13	95827-08030	ボルト , フランジ	2							
14	95707-10500	ナツト , フランジ	2							

(*1) 左右同時交換は 6322-0.9H

FIG. 20 ステアリング

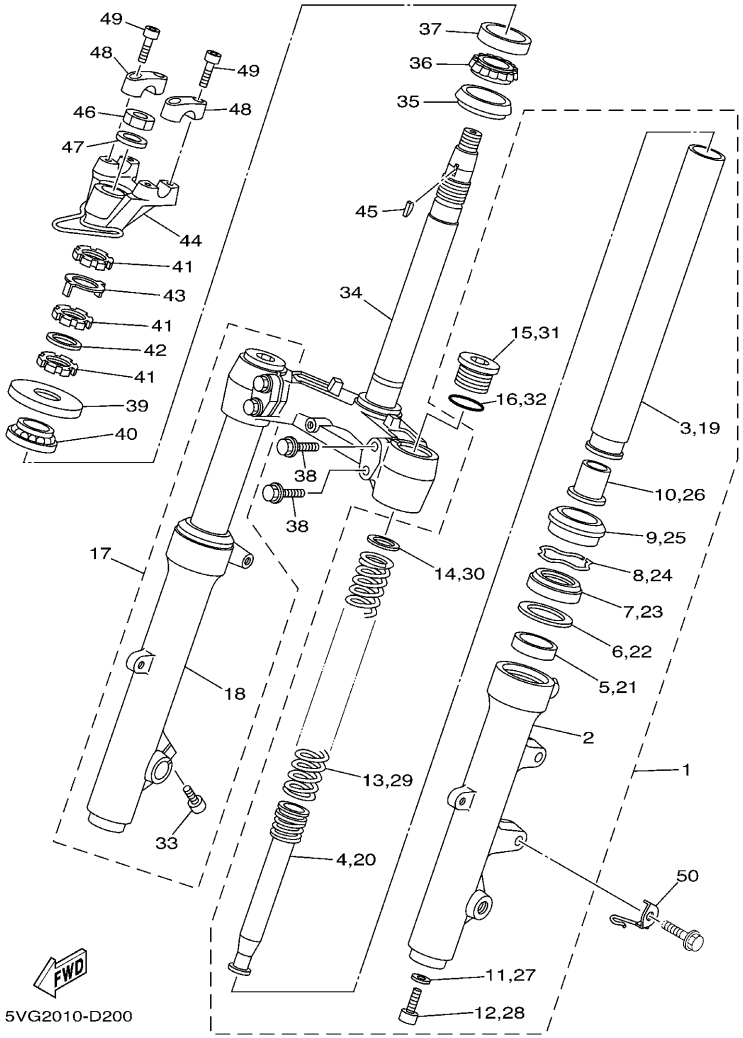

見出番号	部品番号	部品名 摘要	使用個数 5VG2					適用号機	作業コード	整備時間
1	5RU-23102-10	フロントフオークアセンブリ (レフト)	1						7001	1.2
		UR Z:5VG2=A,C	Z							
	5RU-23102-00	フロントフオークアセンブリ (レフト)	1						7001	1.2
		UR Z:5VG2=B,D	Z							
2	5RU-23126-10	. チューブ , アウタ 1	1						7015	0.8
		UR (*1) Z:5VG2=A,C	Z							
	5RU-23126-00	. チューブ , アウタ 1	1						7015	0.8
		UR (*1) Z:5VG2=B,D	Z							
3	5RU-23110-00	. インナチューブコンプリート (*2)	1							
4	5RU-23170-00	. シリンダコンプリート , フロントフオーク (*3)	1							
5	4FM-23125-40	. メタル , スライド 1	1							
6	36Y-23146-10	. ワツシヤ , オイルシール	1							
7	4EB-23145-01	. オイルシール (*4)	1						7013	0.8
8	26H-23156-00	. クリツプ , オイルシール	1							
9	4EB-23144-00	. シール , ダスト	1							
10	4YR-23173-00	. スピンドル , テーパ	1							
11	509-23158-L0	. ガスケツト	1							
12	278-23181-50	. ボルト , ヘキサゴンソケツトヘツド	1							
13	5RU-23141-00	. スプリング , フロントフオーク	1							
14	3EN-23149-50	. ワツシヤ , スプリングアツパ	1							
15	5RU-23111-00	. ボルト , キヤツプ	1							
16	43F-23188-10	.O- リング	1							
17	5RU-23103-10	フロントフオークアセンブリ (ライト)	1							
		UR Z:5VG2=A,C	Z							
	5RU-23103-00	フロントフオークアセンブリ (ライト)	1							
		UR Z:5VG2=B,D	Z							

(*1) 左右同時交換は 7016-1.1H
(*2) 左右同時交換は 7012-1.1H
(*3) 左右同時交換は 7022-0.9H
(*4) 左右同時交換は 7014-1.1H

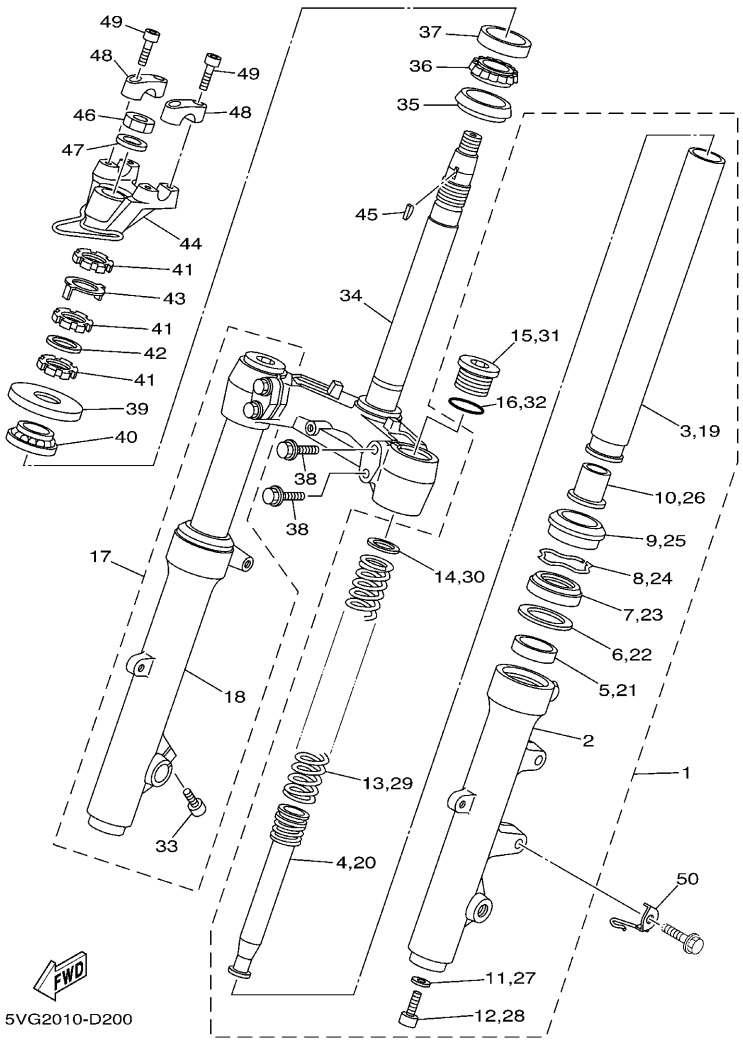

FIG. 20 ステアリング

見出番号	部品番号	部品名 摘要	使用個数 5VG2					適用号機	作業コード	整備時間
18	5RU-23136-10	. チューブ , アウタ (ライト)	1							
		UR Z:5VG2=A,C	Z							
	5RU-23136-00	. チューブ , アウタ (ライト)	1							
		UR Z:5VG2=B,D	Z							
19	5RU-23110-00	. インナチューブコンプリート	1							
20	5RU-23170-00	. シリンダコンプリート , フロントフオーク	1							
21	4FM-23125-40	. メタル , スライド 1	1							
22	36Y-23146-10	. ワツシヤ , オイルシール	1							
23	4EB-23145-01	. オイルシール	1							
24	26H-23156-00	. クリツプ , オイルシール	1							
25	4EB-23144-00	. シール , ダスト	1							
26	4YR-23173-00	. スピンドル , テーパ	1							
27	509-23158-L0	. ガスケツト	1							
28	278-23181-50	. ボルト , ヘキサゴンソケツトヘツド	1							
29	5RU-23141-00	. スプリング , フロントフオーク	1							
30	3EN-23149-50	. ワツシヤ , スプリングアツパ	1							
31	5RU-23111-00	. ボルト , キヤツプ	1							
32	43F-23188-10	.O- リング	1							
33	91317-08025	. ボルト	1							
34	5RU-23340-00	アンダブラケツトコンプリート	1						7111	1.4
35	5RU-23462-00	シール , ステアリング	1							
36	93332-00086	ベアリング	1						7111	1.4

(*1) 左右同時交換は 7016-1.1H
(*2) 左右同時交換は 7012-1.1H
(*3) 左右同時交換は 7022-0.9H
(*4) 左右同時交換は 7014-1.1H

FIG. 20 ステアリング

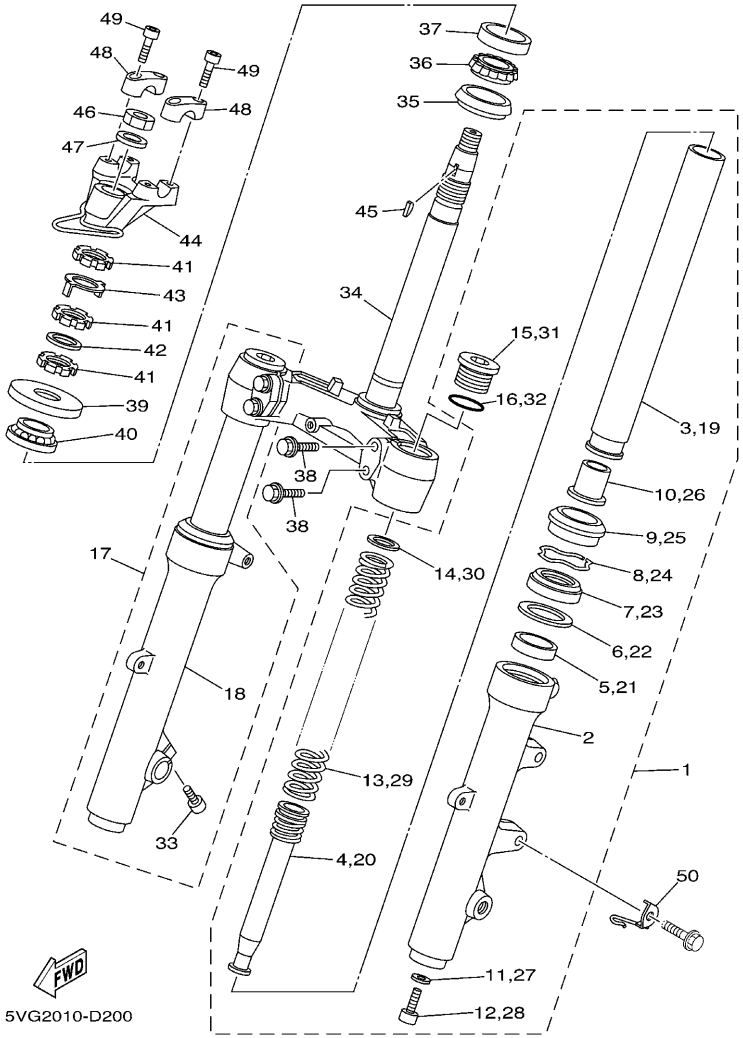

見出番号	部品番号	部品名 摘要	使用個数 5VG2					適用号機	作業コード	整備時間
37	5GJ-17554-00	リテーナ , ベアリング	1							
38	5RU-23436-00	ボルト	4							
39	5RU-23415-00	カバー , ボールレース 1	1							
40	93399-99932	ベアリング	1							
41	90179-30002	ナット	3							
42	90202-30235	ワッシヤ , プレート	1							
43	4XV-23418-00	ワッシヤ , スペシヤル	1							
44	5RU-23442-00	ホルダ , ハンドルロワー	1							
45	90280-03017	キー , ウツドラフ	1							
46	90170-20386	ナット	1							
47	90201-206R3	ワッシヤ , プレート	1							
48	4H7-23441-10	ホルダ , ハンドルアツパ	2							
49	91317-08030	ボルト	4							
50	4YR-23317-00	ホルダ , ケーブル	1							

(*1) 左右同時交換は 7016-1.1H
(*2) 左右同時交換は 7012-1.1H
(*3) 左右同時交換は 7022-0.9H
(*4) 左右同時交換は 7014-1.1H

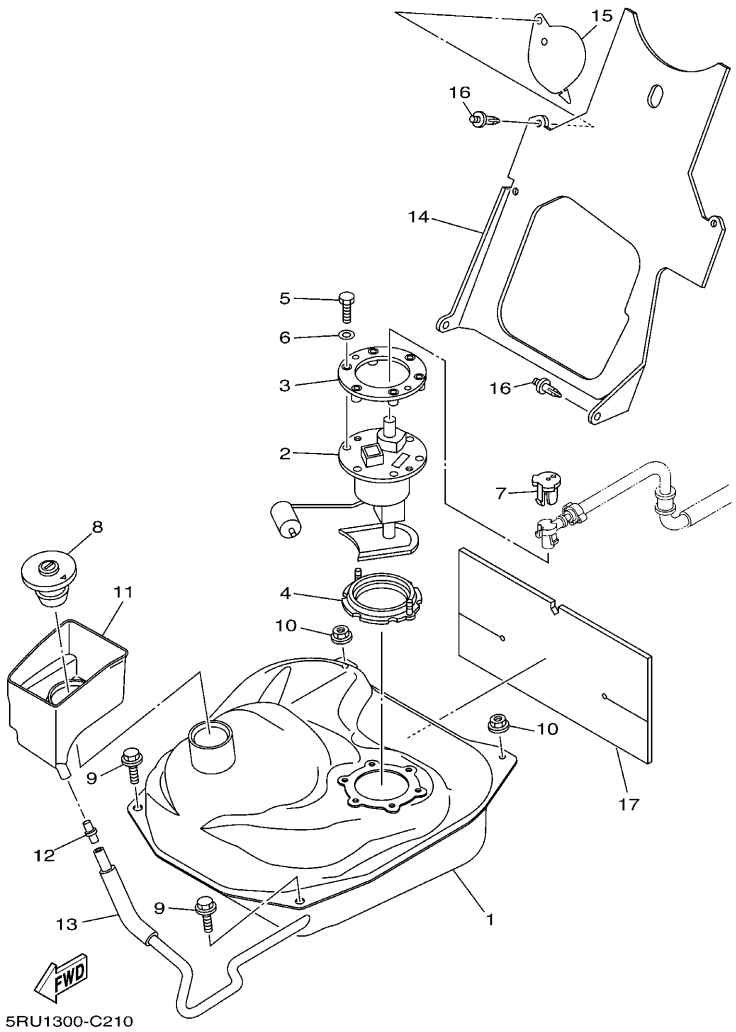

FIG. 21　フユエルタンク

見出番号	部品番号	部品名 摘要	使用個数 5VG2					適用号機	作業コード	整備時間
1	5VG-24110-00	フユエルタンクコンプリート	1						7401	2.1
2	5RU-13907-00	フユエルポンプコンプリート	1						7441	2.2
3	5CA-24491-00	ブラケツト , フユエルポンプ	1							
4	5CA-2414G-00	シール	1							
5	97007-05020	ボルト	6							
6	92907-05600	ワツシヤ , プレート	6							
7	5VU-24135-00	クランプ 1	1							
8	3KJ-24602-03	キヤツプアセンブリ	1						7421	0.1
9	95827-06012	ボルト , フランジ	2							
10	95707-06500	ナツト , フランジ	2							
11	5RU-2414A-00	カバー , フイラー	1							
12	4JP-21753-00	ボス , コネクタ	1							
13	5RU-24312-00	パイプ 2	1							
14	5RU-2414H-00	ダンパ , プレート 1	1							
15	5RU-2475X-00	カバー ,2	1							
16	90269-07008	リベツト	4							
17	5RU-2414J-00	ダンパ , プレート 2	1							

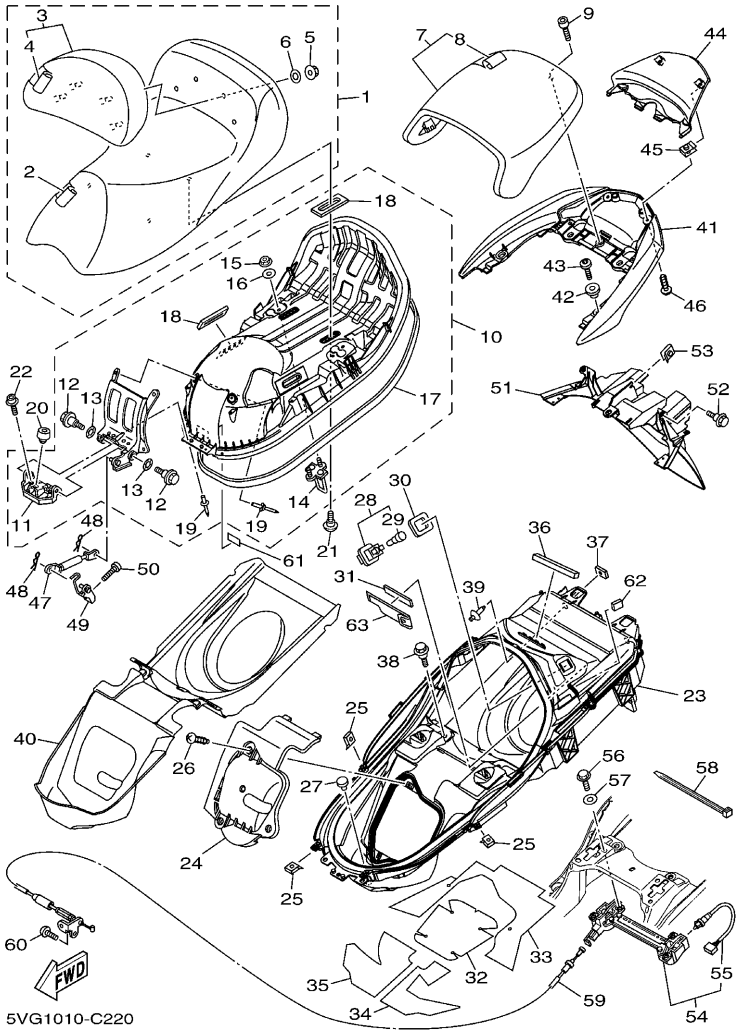

FIG. 22　シート

見出番号	部品番号	部品名 摘要	使用個数 5VG2					適用号機	作業コード	整備時間
1	5RU-24710-10	シングルシートアセンブリ	1						7601	0.1
2	5RU-24711-00	. カバー , シングルシート	1							
3	5RU-24790-10	. シートバツクアセンブリ	1							
4	5RU-24791-10	.. カバー , シートバツク	1							
5	95707-06500	. ナツト , フランジ	4							
6	90201-06380	. ワツシヤ , プレート	4							
7	5RU-24750-00	タンデムシートアセンブリ	1						7610	0.1
8	5RU-24751-00	. カバー , タンデムシート	1							
9	90110-06258	ボルト , ヘキサゴンソケツトヘツド	1							
10	5RU-2470E-00	プレート、ボトム	1						7620	0.3
11	5RU-24726-00	. ヒンジ , シート	1							
12	90109-063F5	. ボルト	2							
13	90206-10036	. ワツシヤ , ウエイブ	2							
14	5RU-24728-00	. ブラケツト , シート	2							
15	90179-06635	. ナツト	4							
16	90201-06008	. ワツシヤ , プレート	4							
17	5RU-2475M-00	. シール	1							
18	5RU-24858-00	. シール	4							
19	90267-40172	. リベツト , ブラインド	6							
20	5RU-24768-00	ストツパ	1							

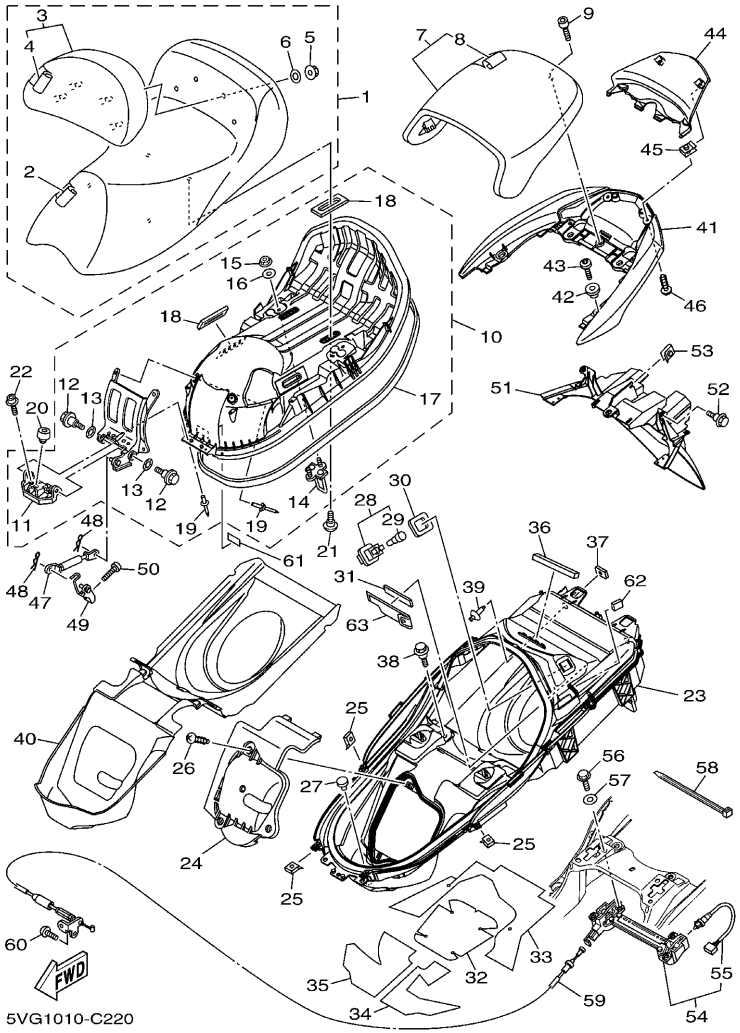

FIG. 22　シート

見出番号	部品番号	部品名 摘要	使用個数 5VG2					適用号機	作業コード	整備時間
21	90109-06061	ボルト	4							
22	90109-085E3	ボルト	2							
23	5RU-24704-09	ボツクス , サブ アセンブリ	1							
24	5RU-2473T-00	リツド 1	1							
25	90183-05042	ナツト , スプリング	11							
26	97707-50012	スクリユ , タツピング	3							
27	90338-11125	プラグ	1							
28	4HC-84770-00	ライト , アクセサリー	1							
29	4HC-84347-00	. バルブ (12V-2W)	1							
30	5RU-2839M-00	シール , ボツクス 2	1							
31	4KG-2814E-10	フツク	1							
32	5RU-24737-00	ダンパ , シート	1							
33	5RU-24747-00	ダンパ , シート	1							
34	5RU-24854-00	ダンパ	1							
35	5RU-24849-00	ダンパ ,2	1							
36	5GM-28435-00	ダンパ , 3	1							
37	5RU-24724-00	ダンパ , シート	2							
38	90109-06062	ボルト	4							
39	90269-05079	リベツト	2							
40	5RU-24723-00	ダンパ , シート	1							

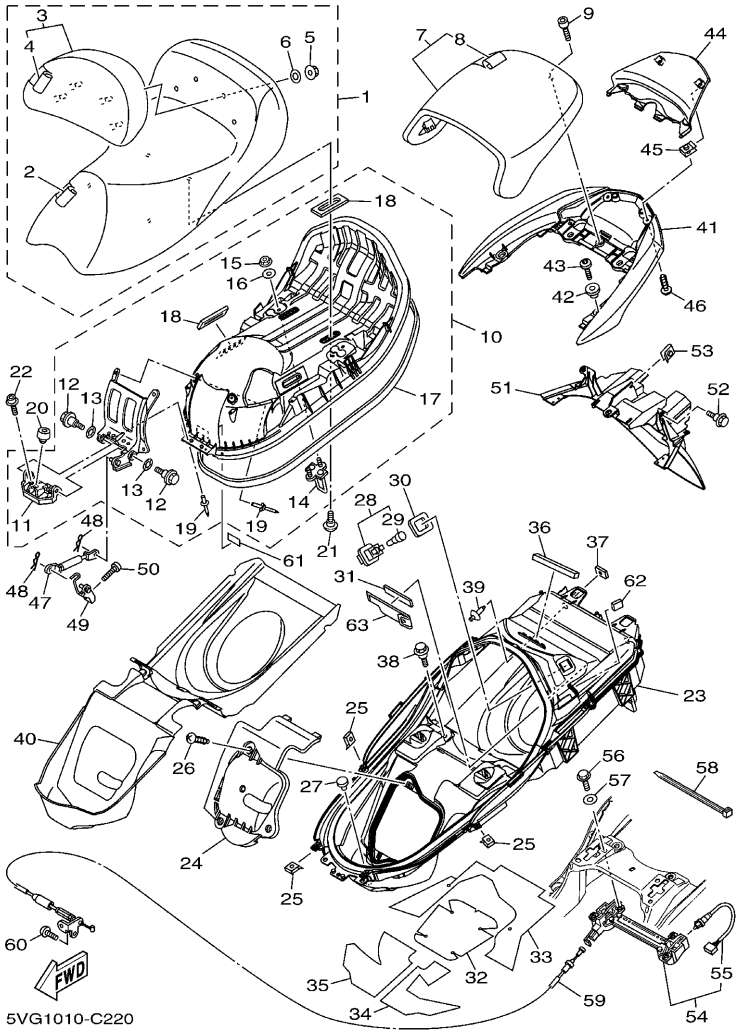

FIG. 22　シート

見出番号	部品番号	部品名 摘要	使用個数 5VG2					適用号機	作業コード	整備時間
41	5RU-24773-00-P7	ハンドル , シート	1						7607	0.4
		UR SMX	A							
	5RU-24773-00-P6	ハンドル , シート	1						7607	0.4
		UR GWC1	B							
	5RU-24773-00-P9	ハンドル , シート	1						7607	0.4
		UR DPBMC	C							
	5RU-24773-00-PA	ハンドル , シート	1						7607	0.4
		UR DRMK	D							
42	90387-08022	カラー	4							
43	90111-08011	ボルト	4							
44	5RU-24756-00-P7	カバー , テール	1							
		UR SMX	A							
	5RU-24756-00-P6	カバー , テール	1							
		UR GWC1	B							
	5RU-24756-00-P9	カバー , テール	1							
		UR DPBMC	C							
	5RU-24756-00-PA	カバー , テール	1							
		UR DRMK	D							
45	90183-05042	ナット , スプリング	2							
46	97707-50016	スクリユ , タツピング	2							
47	5RU-2478G-00	ストッパ	1							
48	90468-18121	クリツプ	2							
49	5RU-2475H-00	ブラケツト	1							
50	92017-08020	ボルト , ボタンヘツド	1							
51	5RU-21629-00	ガード、マツド	1							
52	90109-06062	ボルト	2							
53	90183-06069	ナット , スプリング	1							
54	5RU-24780-00	シートロツク アセンブリ	1						7602	0.7

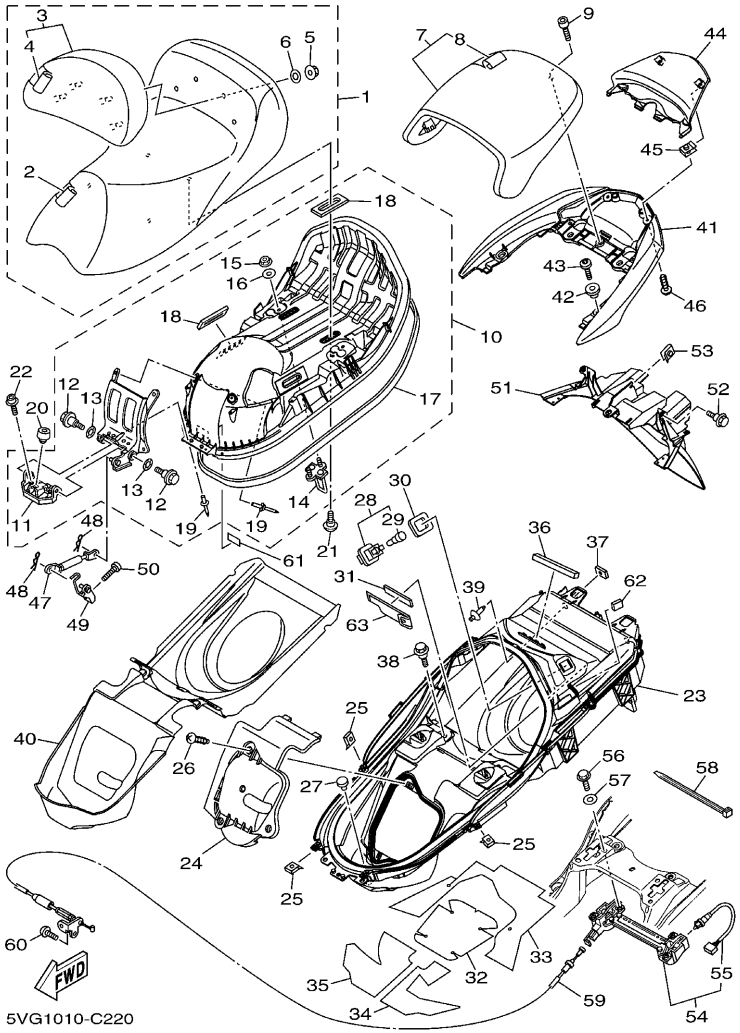

FIG. 22　シート

見出番号	部品番号	部品名 摘要	使用個数 5VG2					適用号機	作業コード	整備時間
55	5RU-81860-00	. スイツチアセンブリ	1							
56	95827-06020	ボルト , フランジ	4							
57	90201-06029	ワツシヤ , プレート	4							
58	90464-16061	クランプ	1							
59	5VG-2478E-00	ケーブル , シートロツク	1							
60	92017-05010	ボルト , ボタンヘツド	1							
61	5VG-2218G-00	ラベル , タイヤ	1							
62	3TB-28217-00	ダンパ 1	2							
63	5RU-28100-00	ツールキツト	1							

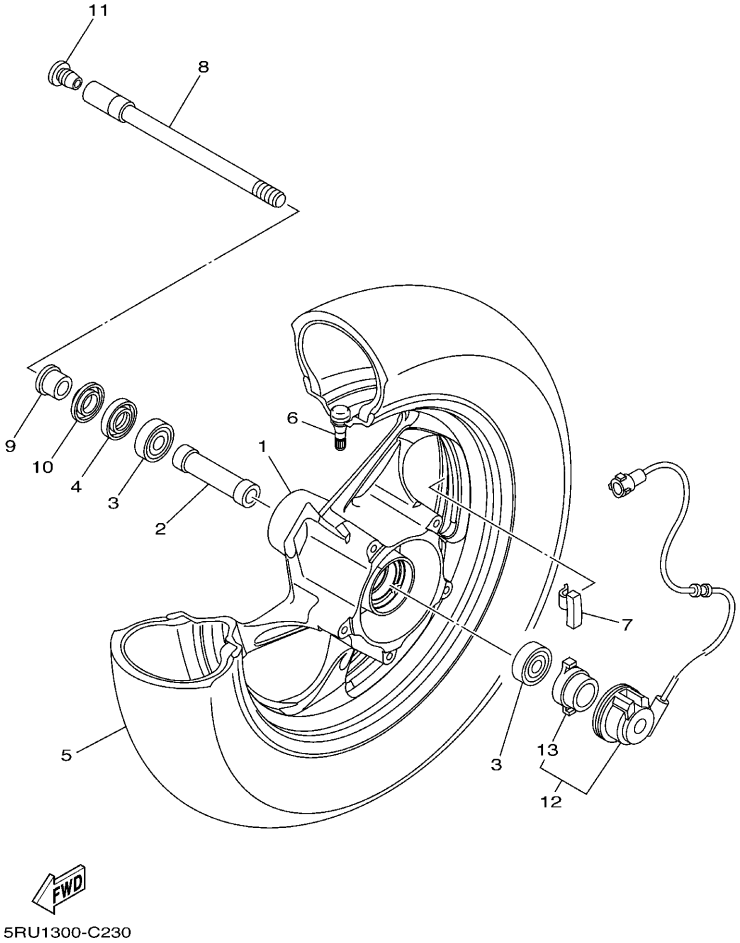

FIG. 23 フロントホイール

見出番号	部品番号	部品名 摘要	使用個数 5VG2					適用号機	作業コード	整備時間
1	5RU-25168-30	キヤストホイール , フロント UR Z:5VG2=A,C	1 Z						7702	0.8
	5RU-25168-00	キヤストホイール , フロント UR Z:5VG2=B,D	1 Z						7702	0.8
2	90560-15255	スペーサ	1							
3	93306-30212	ベアリング	2						7711	0.4
4	93102-22014	オイルシール	1							
5	*	タイヤ (120/80-M/C 58S D305F) LM DUNLOP	1						7751	0.6
6	93900-00022	バルブ , リム (TR413) TAIHEIYO	1							
7	5MT-25398-00	バランサ , ホイール (10G) UN	1							
	5MT-25398-20	バランサ , ホイール (30G) UN	1							
	5MT-25398-10	バランサ , ホイール (20G) UN	1							
8	5RU-25181-00	アクスル , ホイール フロント	1						7735	0.1
9	5GJ-25183-00	カラー , ホイール	1							
10	5GJ-25118-00	カバー , ハブダスト	1							
11	90338-16004	プラグ	1							
12	5RU-83755-00	センサ , スピード	1							
13	5VU-2517G-00	. ロータ , センサ	1							

FIG. 24　フロントブレーキキャリパ

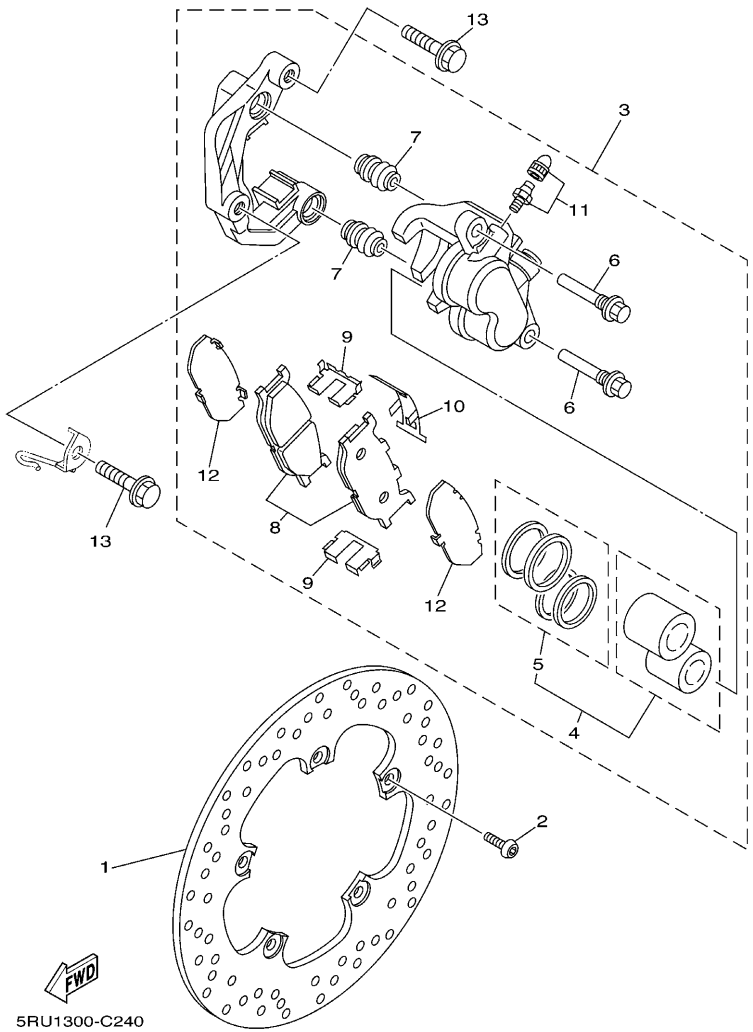

見出番号	部品番号	部品名 摘要	使用個数 5VG2					適用号機	作業コード	整備時間
1	5RU-2582T-20	デイスク , ブレーキ (レフト)	1						7301	0.4
2	90109-083G4	ボルト	5							
3	5RU-2580T-00	キャリパアセンブリ (レフト)	1						7311	0.5
4	3YX-W0057-00	. ピストンアセンブリ , キャリパ	1							
5	3JB-W0047-00	.. キャリパシールキツト	1						7325	0.7
6	5JW-25914-10	. ピン , スライド	2							
7	4TT-25937-00	. ブーツ 2	2							
8	5RU-W0045-00	. ブレーキパツドキツト	1						7326	0.2
9	4BP-25919-00	. サポート , パツド	2							
10	3YX-25929-00	. スプリング , アンチノイズ	1							
11	51L-W0048-00	. ブリードスクリユキツト	1							
12	4DN-25827-00	. シム、キャリパ	2							
13	90109-100G0	ボルト	2							

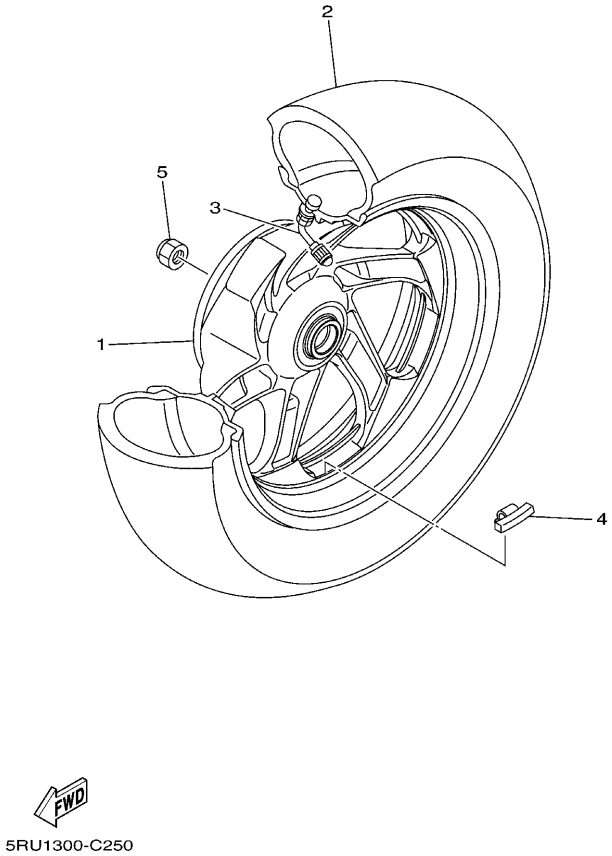

FIG. 25 リヤ ホイール

見出番号	部品番号	部品名 摘要	使用個数 5VG2					適用号機	作業コード	整備時間
1	5RU-25338-20	キヤストホイール , リヤ	1						7802	0.8
		UR Z:5VG2=A,C	Z							
	5RU-25338-00	キヤストホイール , リヤ	1						7802	0.8
		UR Z:5VG2=B,D	Z							
2	*	タイヤ (150/70-M/C 64S D305)	1						7851	0.8
		LM DUNLOP								
3	93900-00025	バルブ , リム (PVR59A)	1							
		TAIHEIYO								
4	5MT-25398-00	バランサ , ホイール (10G)	1							
		UN								
	5MT-25398-20	バランサ , ホイール (30G)	1							
		UN								
	5MT-25398-10	バランサ , ホイール (20G)	1							
		UN								
5	90185-14150	ナット , セルフロツキング	1							

FIG. 26　リヤ ブレーキキャリパ

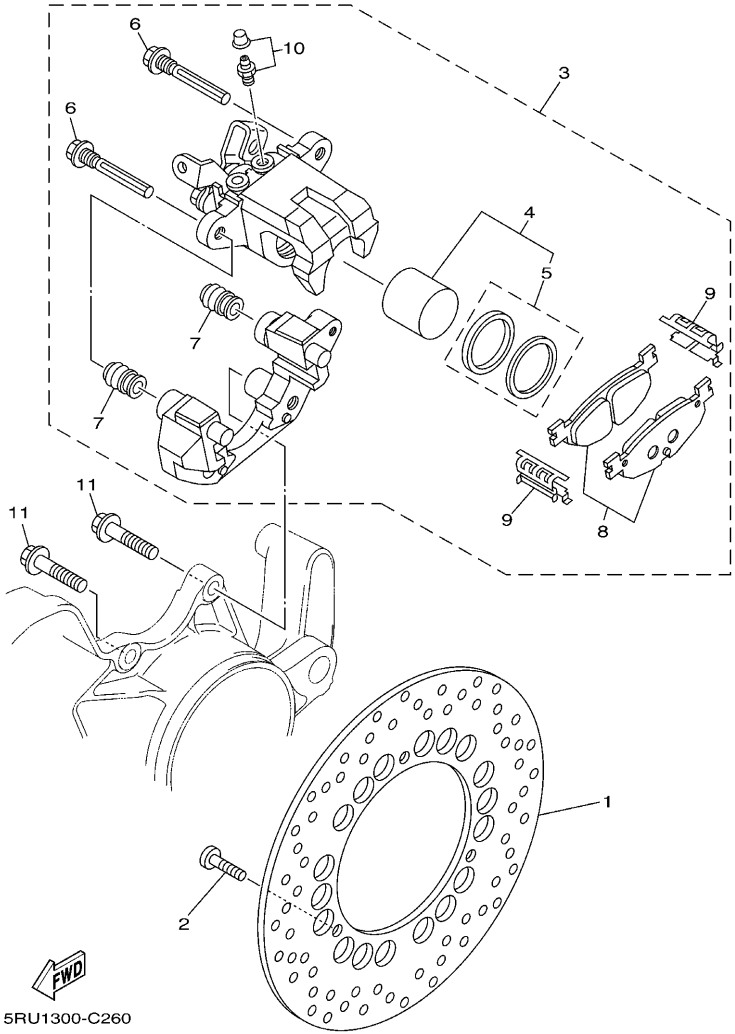

見出番号	部品番号	部品名 摘要	使用個数 5VG2					適用号機	作業コード	整備時間
1	5RU-2582W-00	デイスク , リヤブレーキ 2	1						7303	0.7
2	90109-083G4	ボルト	3							
3	5RU-2580W-01	キヤリパアセンブリ , リヤ 2	1						7313	0.5
4	5VU-W0057-00	. ピストンアセンブリ , キヤリパ	1							
5	5GJ-W0047-01	.. キヤリパシールキツト	1						7330	0.7
6	5PW-25914-00	. ピン , スライド	2							
7	4TT-25937-00	. ブーツ 2	2							
8	5VU-W0046-01	. ブレーキパツドキツト 2	1						7329	0.2
9	4TT-25919-00	. サポート , パツド	2							
10	5GM-W0048-00	. ブリードスクリユキツト	1							
11	90109-100G0	ボルト	2							

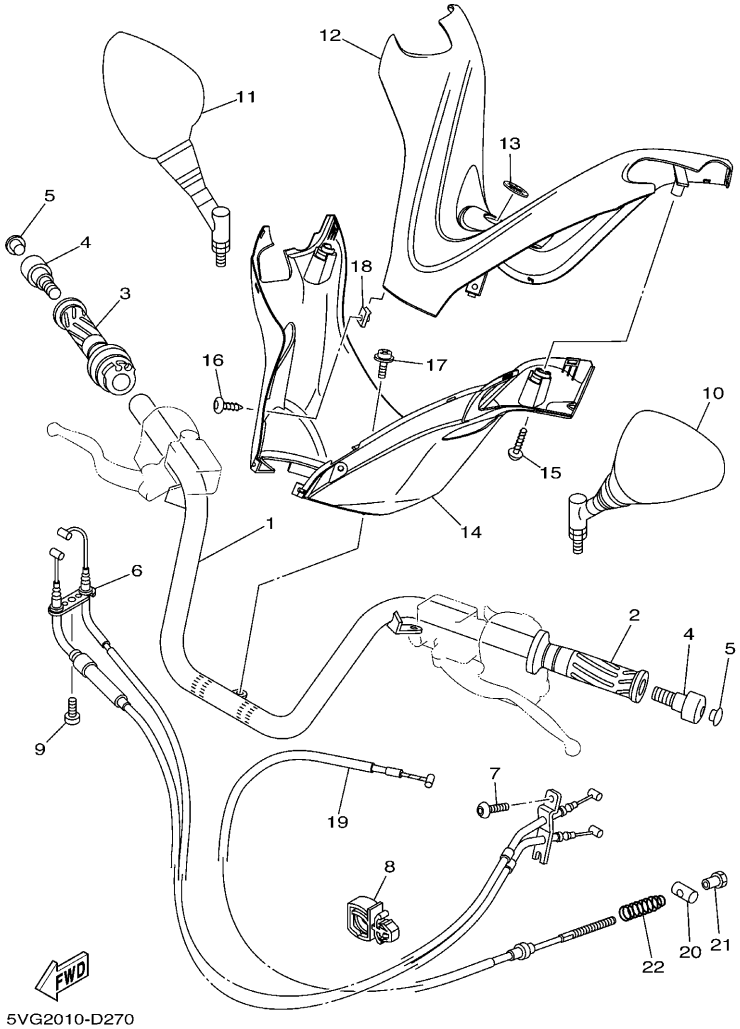

FIG. 27 ステアリングハンドル & ケーブル

見出番号	部品番号	部品名 摘要	使用個数 5VG2					適用号機	作業コード	整備時間
1	5RU-26110-00	ハンドルコンプリート	1						7201	0.1
2	4YR-26241-02	グリップ (レフト)	1						7241	0.1
3	4YR-26240-02	グリツプアセンブリ	1						7231	0.5
4	5VG-26246-00	エンド , グリツプ	2						7232	0.1
5	90338-10164	プラグ	2							
6	5RU-26301-00	スロツトルケーブルアセンブリ	1						7251	1.3
7	92017-05012	ボルト , ボタンヘツド	1							
8	90464-20237	クランプ	1							
9	98507-05020	スクリユ , パンヘツド	1							
10	5CG-26280-01	バツクミラーアセンブリ (レフト)	1							
11	5CG-26290-01	バツクミラーアセンブリ (ライト)	1						7270	0.1
12	5RU-26143-00	カバー , ハンドルバーアツパ 1	1						7243	0.1
13	5LV-2836B-01	チューニングフォークマーク	1							
14	5RU-26144-00	カバー , ハンドルバーロワ 1	1						7245	0.7
15	90167-05080	スクリユ , タツピング	2							
16	90167-05079	スクリユ , タツピング	2							
17	90159-05028	スクリユ , ウイズワツシヤ	1							
18	90183-05042	ナツト , スプリング	2							
19	5RU-2835X-00	ワイヤ	1						7367	1.4
20	90249-12004	ピン	1							

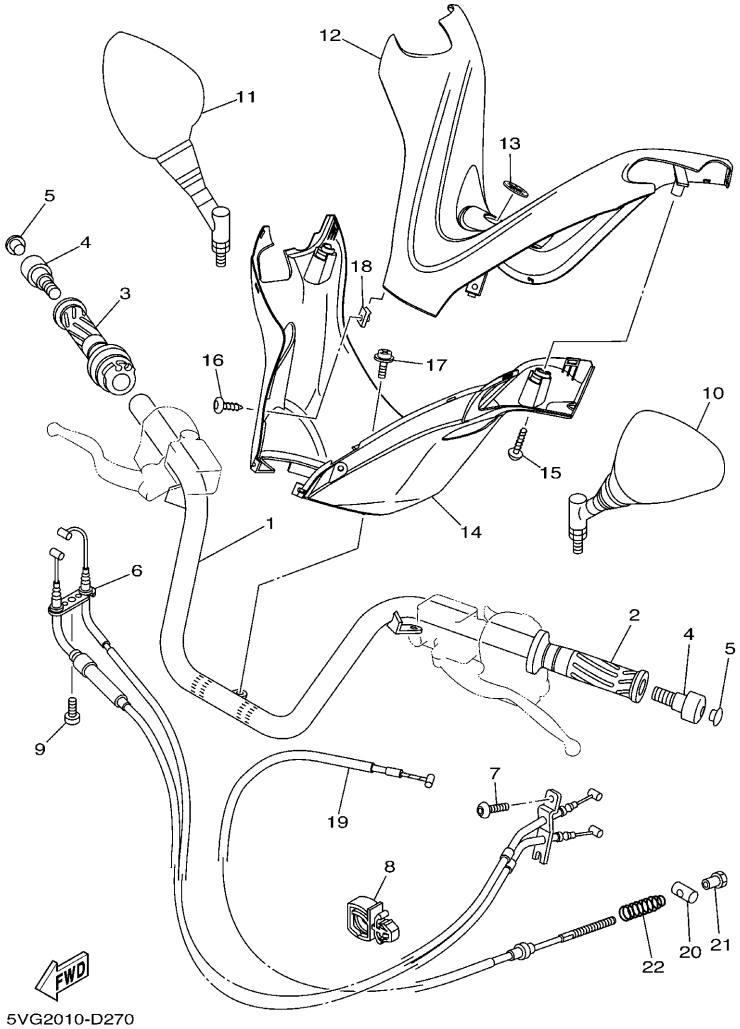

FIG. 27 ステアリングハンドル & ケーブル

見出番号	部品番号	部品名 摘要	使用個数 5VG2					適用号機	作業コード	整備時間
21	90179-06018	ナット	1							
22	5VU-25333-00	スプリング , リターン	1							

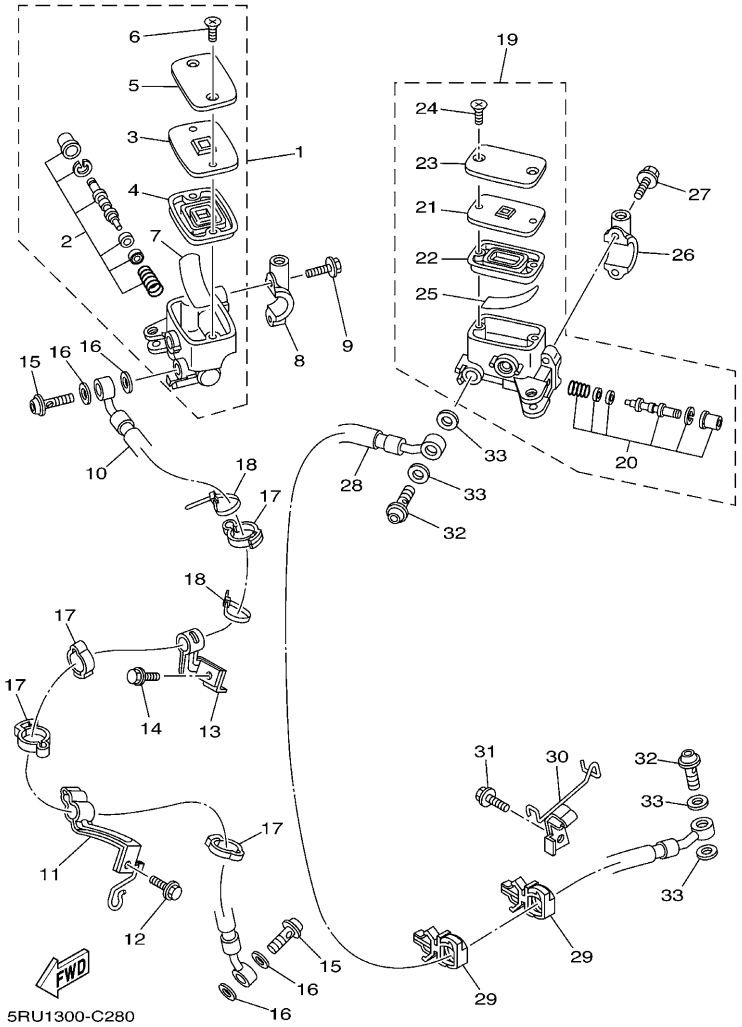

FIG. 28 フロントマスタシリンダ

見出番号	部品番号	部品名 摘要	使用個数 5VG2					適用号機	作業コード	整備時間
1	5VU-25870-00	マスターシリンダサブアセンブリ	1						7320	0.7
2	5GJ-W0041-00	. シリンダキツト , マスタ	1						7324	0.9
3	5VU-25855-00	. ブツシユ , ダイヤフラム	1							
4	5VU-25854-00	. ダイヤフラム , リザーバ	1						7322	0.1
5	5VU-25852-00	. キヤツプ , リザーバ	1							
6	36Y-2589H-00	. スクリユ	2							
7	3YX-25896-00	. プレート , リザーバ	1							
8	5RU-25867-10	ブラケツト , マスタシリンダ	1							
9	95027-06030	ボルト , フランジ	2							
10	5RU-25872-00	ホース , ブレーキ 1	1						7351	0.8
11	5RU-25876-00	ホルダ , ブレーキホース 2	1							
12	95807-06012	ボルト , フランジ	1							
13	5RU-25887-00	ホルダ , ブレーキホース 3	1							
14	95807-06012	ボルト , フランジ	1							
15	90401-10172	ボルト , ユニオン	2							
16	90201-10118	ワツシヤ , プレート	4							
17	90465-14310	クランプ	4							
18	90464-16061	クランプ	2							
19	5RU-25870-10	マスターシリンダサブアセンブリ	1						7320	0.7
20	5GJ-W0041-00	. シリンダキツト , マスタ	1						7324	0.9

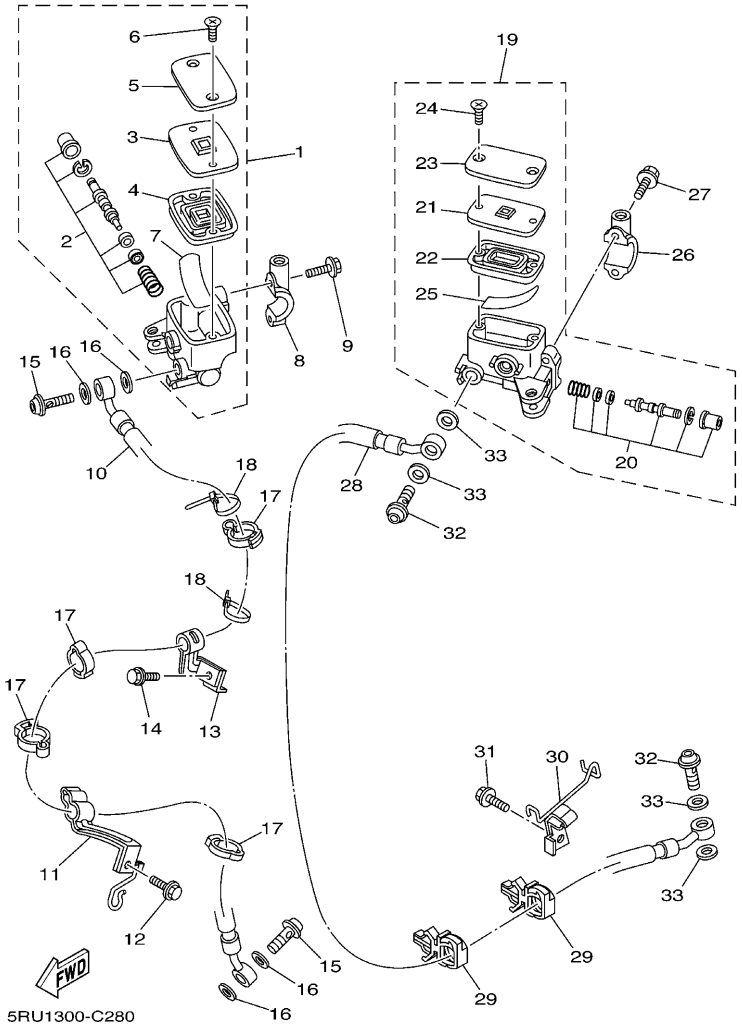

FIG. 28 フロントマスタシリンダ

見出番号	部品番号	部品名 摘要	使用個数 5VG2					適用号機	作業コード	整備時間
21	5VU-25855-00	. ブッシュ , ダイヤフラム	1							
22	5VU-25854-00	. ダイヤフラム , リザーバ	1							
23	5VU-25852-00	. キャップ , リザーバ	1							
24	36Y-2589H-00	. スクリュ	2							
25	3YX-25896-00	. プレート , リザーバ	1							
26	5RU-25867-00	ブラケット , マスタシリンダ	1							
27	95027-06030	ボルト , フランジ	2							
28	5RU-25873-10	ホース , ブレーキ 2	1						7357	1.7
29	90464-20237	クランプ	2							
30	5RU-25875-00	ホルダ , ブレーキホース 1	1							
31	95807-06016	ボルト , フランジ	1							
32	90401-10172	ボルト , ユニオン	2							
33	90201-10118	ワッシャ , プレート	4							

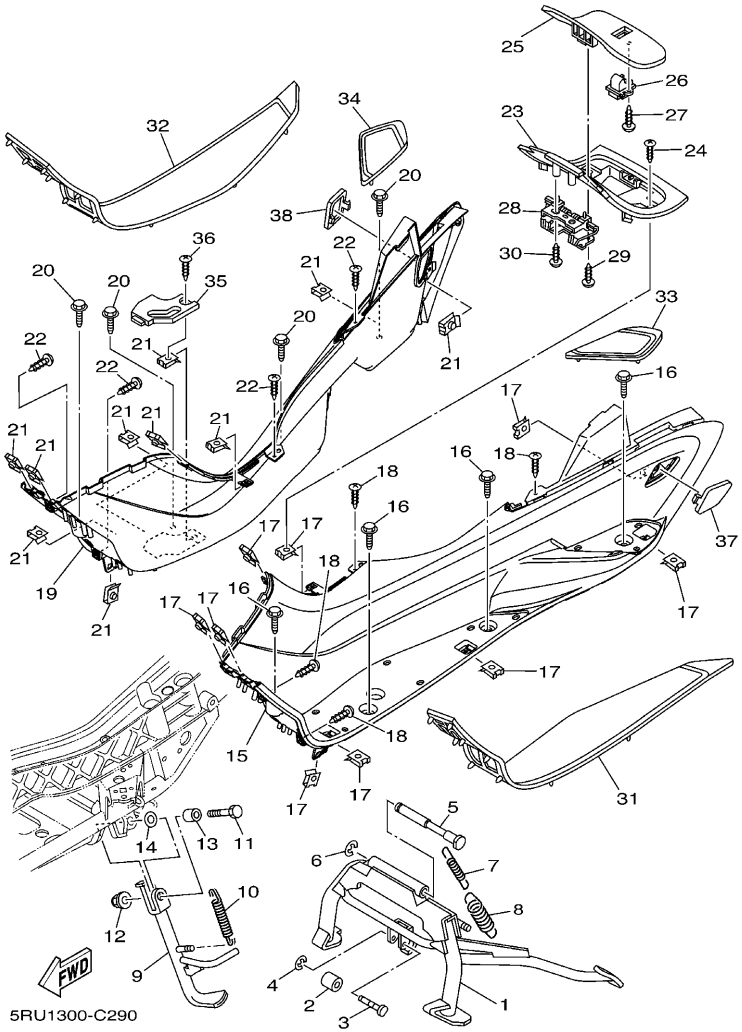

FIG. 29 スタンド & フートレスト

見出番号	部品番号	部品名 摘要	使用個数 5VG2					適用号機	作業コード	整備時間
1	5RU-27111-00	スタンド , メイン	1						6201	0.3
2	5RU-27214-01	ストツパ	1							
3	5RU-27112-00	シヤフト , メインスタンド	1							
4	99001-04600	サークリツプ	1							
5	58K-27112-02	シヤフト , メインスタンド	1							
6	93430-12008	サークリツプ	1							
7	90506-20010	スプリング , テンシヨン	1							
8	90506-40002	スプリング , テンシヨン	1						6202	0.1
9	5RU-27311-00	スタンド , サイド	1						6221	0.2
10	90506-23005	スプリング , テンシヨン	1						6222	0.1
11	90101-10006	ボルト , ヘキサゴン	1							
12	95607-10200	ナツト ,U フランジ	1							
13	90387-10018	カラー	1							
14	90201-16M00	ワツシヤ , プレート	1							
15	5RU-27481-00	ボード , フートレスト	1						6241	0.5
16	90119-06060	ボルト , ウイズワツシヤ	4							
17	90183-05042	ナツト , スプリング	9							
18	97707-50016	スクリユ , タツピング	4							
19	5RU-27488-00	ボード , フートレスト 2	1						6241	0.5
20	90119-06060	ボルト , ウイズワツシヤ	4							

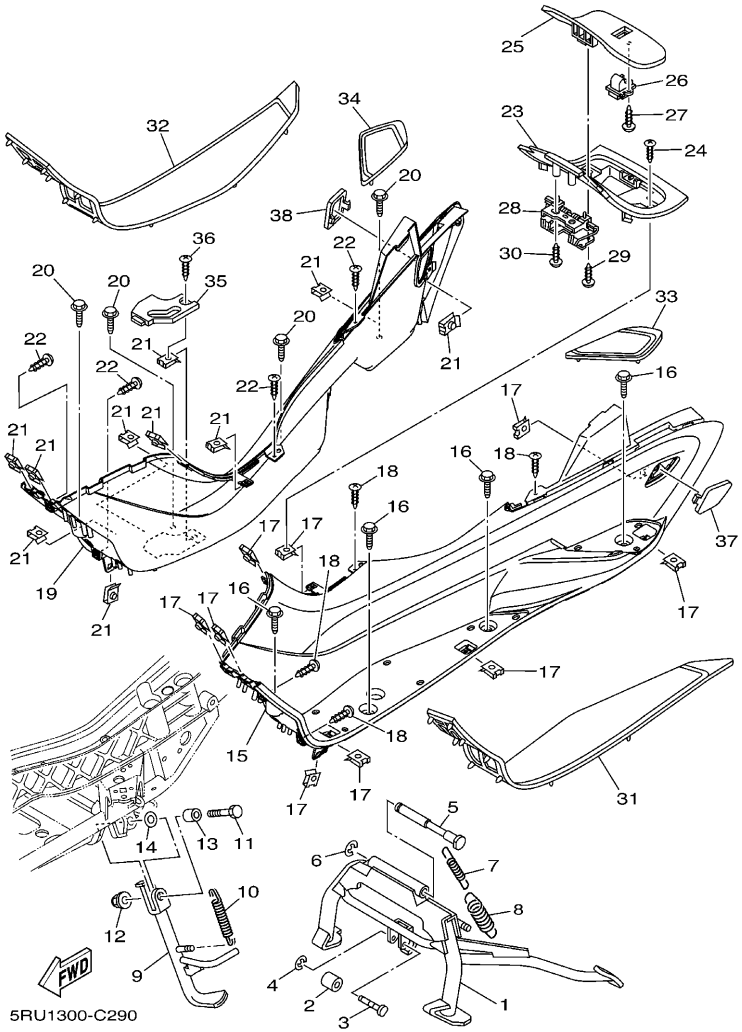

FIG. 29 スタンド & フートレスト

見出番号	部品番号	部品名 摘要	使用個数 5VG2					適用号機	作業コード	整備時間
21	90183-05042	ナット , スプリング	10							
22	97707-50016	スクリュ , タッピング	4							
23	5RU-27486-00	カバー 1	1							
24	97707-50016	スクリュ , タッピング	2							
25	5RU-274A8-00	リツド、フユーエル	1						6142	0.1
26	5GM-21780-00	ロツクアセンブリ	1							
27	97707-40512	スクリュ , タッピング	2							
28	5RU-2849E-00	ヒンジ 4	1							
29	97707-40010	スクリュ , タッピング	2							
30	97707-50016	スクリュ , タッピング	2							
31	5RU-27483-00	マツト 1	1							
32	5RU-27484-00	マツト 2	1							
33	5RU-27493-00	マツト 3	1							
34	5RU-27494-00	マツト 4	1							
35	5RU-27463-00	カバー 2	1							
36	97707-50016	スクリュ , タッピング	1							
37	5RU-27475-00	キヤツプ 1	1							
38	5RU-27476-00	キヤツプ 2	1							

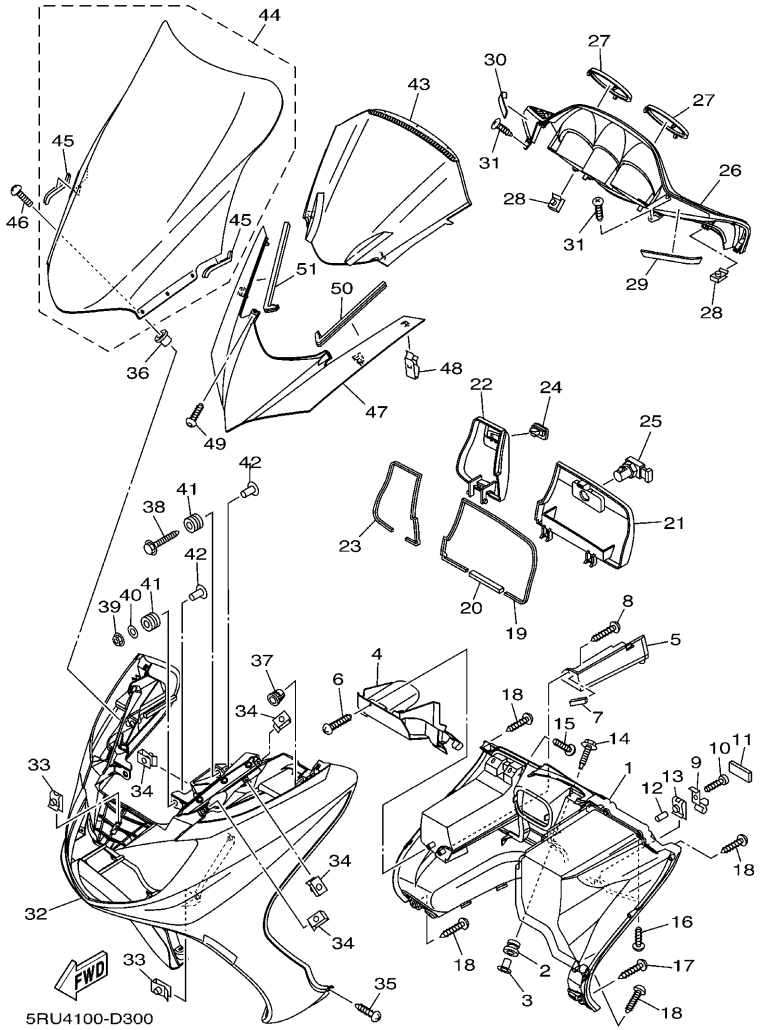

FIG. 30　レツグシールド

見出番号	部品番号	部品名 摘要	使用個数 5VG2					適用号機	作業コード	整備時間
1	5RU-28300-00	レツグシールドアセンブリ	1						6262	0.7
2	90480-13398	グロメット	1							
3	90387-067N5	カラー	1							
4	5RU-2835U-00	パネル 1	1							
5	5RU-2831X-00	リツド 2	1							
6	97707-50016	スクリユ , タツピング	1							
7	5RU-2834F-00	ダンパ	1							
8	97707-50016	スクリユ , タツピング	1							
9	4HC-21796-01	ヒンジ	2							
10	97707-40512	スクリユ , タツピング	2							
11	5RU-28307-00	シール	2							
12	90445-057G5	ホース (L10)	1							
13	90183-04027	ナツト , スプリング	2							
14	90119-06041	ボルト , ウイズワツシヤ	1							
15	97707-50016	スクリユ , タツピング	2							
16	90167-05079	スクリユ , タツピング	2							
17	97707-50016	スクリユ , タツピング	6							
18	97707-50016	スクリユ , タツピング	4							
19	5RU-28371-00	ダンパ	1							
20	5RU-2837J-00	ダンパ 5	1							

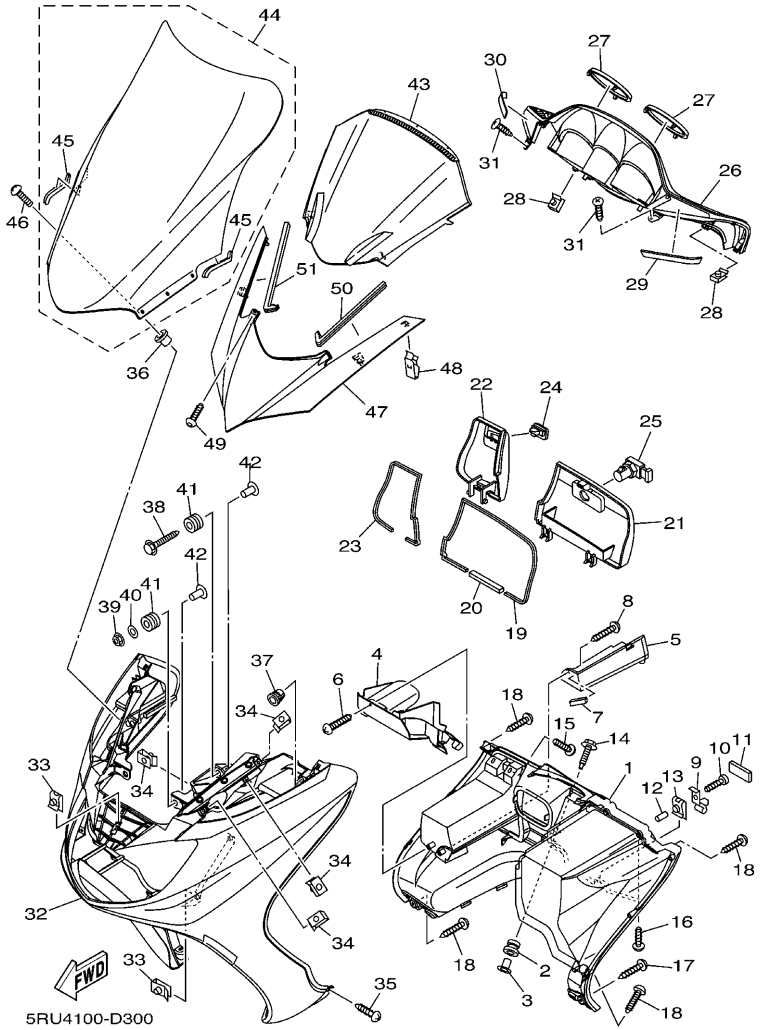

FIG. 30　レツグシールド

見出番号	部品番号	部品名 摘要	使用個数 5VG2					適用号機	作業コード	整備時間
21	5RU-2839K-00	リツド 1	1							
22	5RU-28313-00	リツド	1						6263	0.1
23	5RU-28372-00	ダンパ	1							
24	5GM-2837G-00	ロツク 1	1							
25	4BH-21708-11	ロツクアセンブリ 2	1						6142	0.1
26	5RU-2836K-00	パネル , インナ 1	1						7904	0.3
27	5RU-2839R-00	パネル , アクセサリー	2							
28	90183-05042	ナツト , スプリング	6							
29	5RU-28428-00	シール 1	1							
30	5RU-28429-00	シール 2	1							
31	97707-50016	スクリユ , タツピング	2							
32	5RU-28351-00-P7	ボデー , カウリング	1						7911	0.5
		UR SMX	A							
	5RU-28351-00-P6	ボデー , カウリング	1						7911	0.5
		UR GWC1	B							
	5RU-28351-00-P9	ボデー , カウリング	1						7911	0.5
		UR DPBMC	C							
	5RU-28351-00-PA	ボデー , カウリング	1						7911	0.5
		UR DRMK	D							
33	90183-06069	ナツト , スプリング	5							
34	90183-05042	ナツト , スプリング	8							
35	97707-50016	スクリユ , タツピング	2							
36	90179-05523	ナツト	6							
37	90480-11004	グロメツト	2							

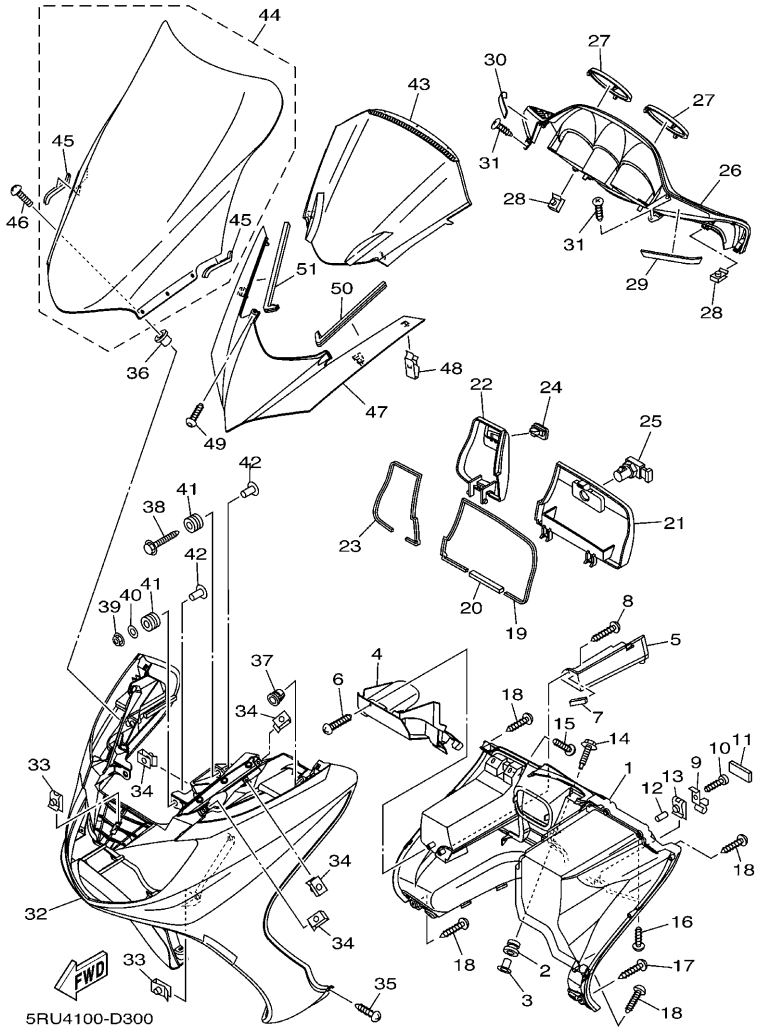

FIG. 30　レツグシールド

見出番号	部品番号	部品名 摘要	使用個数 5VG2					適用号機	作業コード	整備時間
38	90119-06163	ボルト , ウイズワツシヤ	2							
39	95704-06500	ナツト , フランジ	2							
40	90201-06057	ワツシヤ , プレート	2							
41	90480-14023	グロメツト	4							
42	90387-063E6	カラー	4							
43	5RU-2836L-00	パネル , インナ 2	1						7909	0.2
44	5RU-28381-01	ウインドシールド	1						7910	0.2
45	5RU-2834E-10	. ダンパ 1	2							
46	90150-05024	スクリユ , ラウンドヘツド	6							
47	5RU-28345-00-P7	モール 1	1						7908	0.1
		UR SMX	A							
	5RU-28345-00-P6	モール 1	1						7908	0.1
		UR GWC1	B							
	5RU-28345-00-P9	モール 1	1						7908	0.1
		UR DPBMC	C							
	5RU-28345-00-PA	モール 1	1						7908	0.1
		UR DRMK	D							
48	5GM-28379-00	フツク	2							
49	90167-05080	スクリユ , タツピング	2							
50	5RU-28347-00	モール 3	1							
51	5RU-28348-00	モール 4	1							

FIG. 31　ゼネレータ

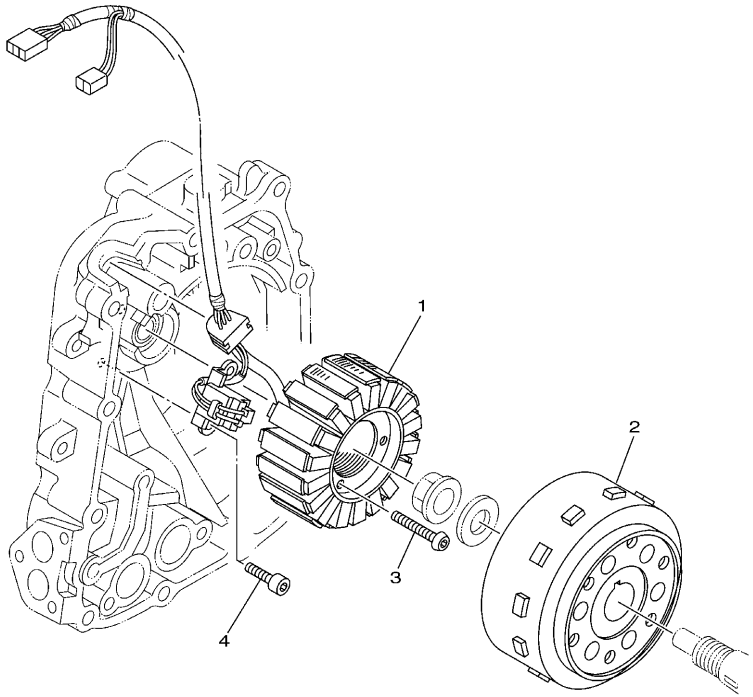

5RU1300-C310

見出番号	部品番号	部品名 摘要	使用個数 5VG2					適用号機	作業コード	整備時間
1	5RU-81410-00	ステータアセンブリ	1						8403	1.0
2	5RU-81450-00	ロータアセンブリ	1						8402	1.0
3	90149-06042	スクリュ	3							
4	90110-06004	ボルト , ヘキサゴンソケットヘッド	2							

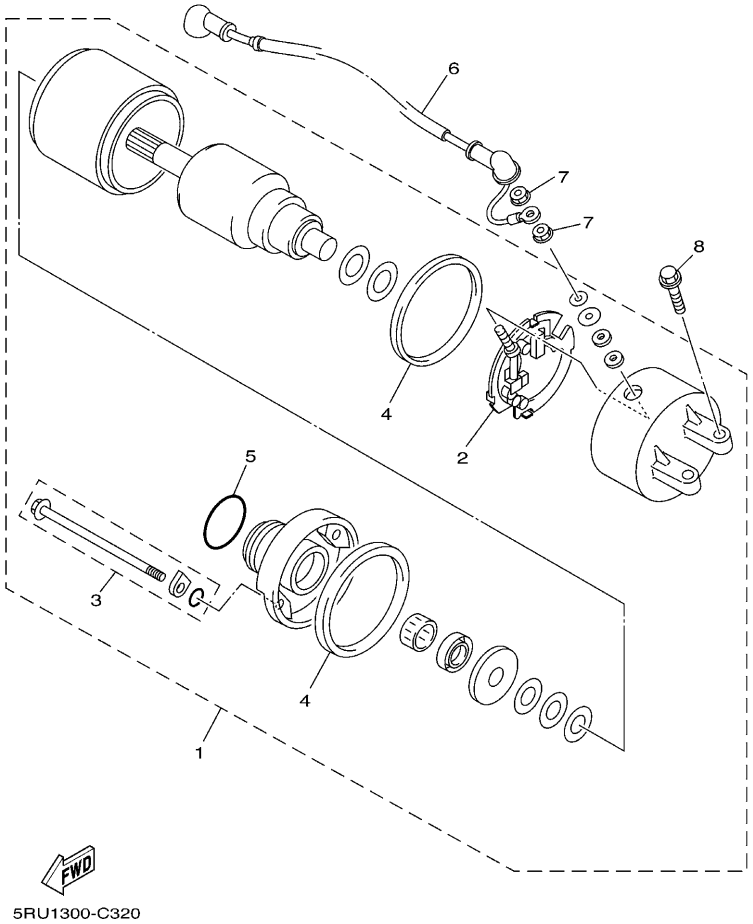

FIG. 32 スターテイングモータ

見出番号	部品番号	部品名 摘要	使用個数 5VG2					適用号機	作業コード	整備時間
1	4HC-81890-00	モータアセンブリ	1						8451	0.5
2	3KS-81840-00	. ブラシホルダアセンブリ	1						8452	0.7
3	3WP-81826-00	. ボルト	2							
4	11H-81844-00	. ガスケツト	2							
5	1FK-81847-00	.O- リング	1							
6	5RU-81815-00	コード , スタータモータ	1						8453	0.7
7	4XV-8182A-00	ナツト	2							
8	95817-06025	ボルト , フランジ	2							

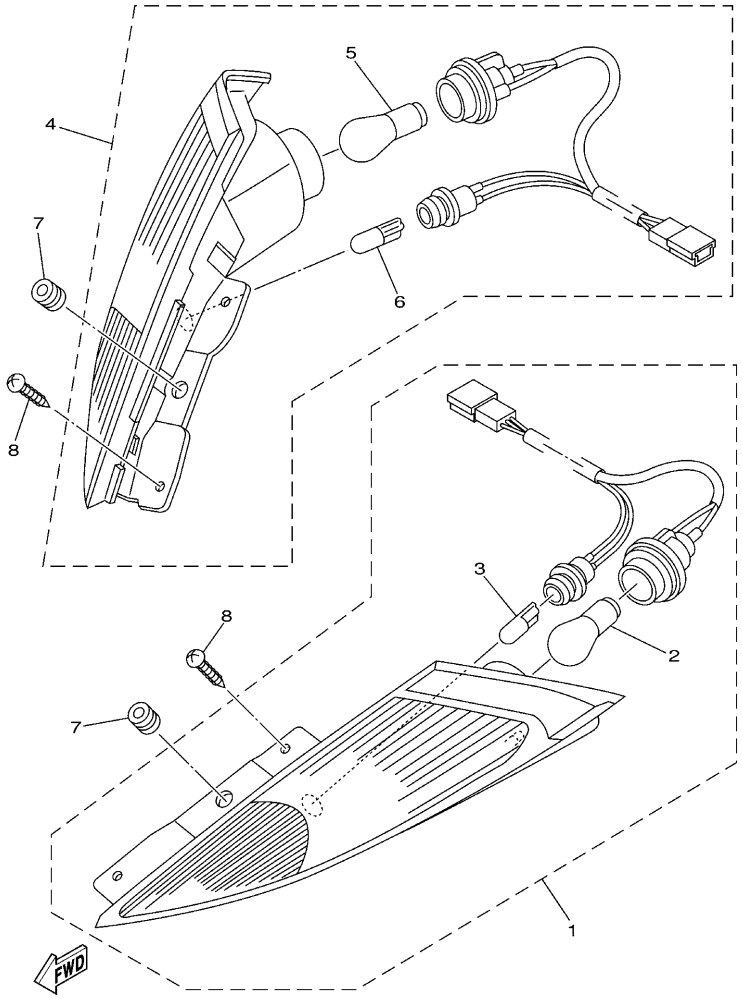

5RU1300-C330

FIG. 33 フラツシヤライト

見出番号	部品番号	部品名 摘要	使用個数 5VG2					適用号機	作業コード	整備時間
1	5RU-83310-00	フロントフラツシヤライトアセンブリ 1	1						8301	0.4
2	5VN-83331-00	. バルブ , フラツシヤ (12V-21W アンバー)	1							
3	4SV-84347-00	. バルブ (12V-5W)	1							
4	5RU-83320-00	フロントフラツシヤライトアセンブリ 2	1							
5	5VN-83331-00	. バルブ , フラツシヤ (12V-21W アンバー)	1							
6	4SV-84347-00	. バルブ (12V-5W)	1							
7	90480-10M58	グロメツト	2							
8	97707-50016	スクリユ , タツピング	4							

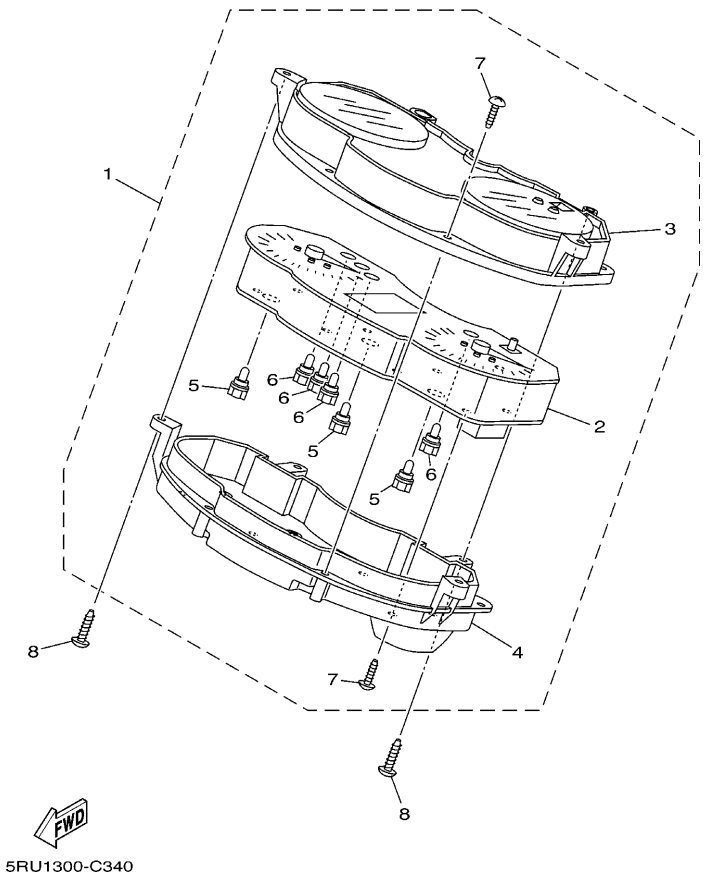

FIG. 34 メータ

見出番号	部品番号	部品名 摘要	使用個数 5VG2					適用号機	作業コード	整備時間
1	5VG-83500-10	スピードメータアセンブリ	1						8102	0.4
2	5VG-83510-10	. スピードメータアセンブリ	1						8101	0.5
3	5RU-83511-00	. レンズ	1							
4	5RU-8353H-00	. ケース	1							
5	4YR-83517-10	. バルブ (12V-2W T5)	3							
6	4YR-83517-00	. バルブ (12V-1.4W T5)	4							
7	4AS-83616-10	. スクリュ , タツピング	13							
8	97707-50016	スクリュ , タツピング	4							

FIG. 35 ヘッドライト

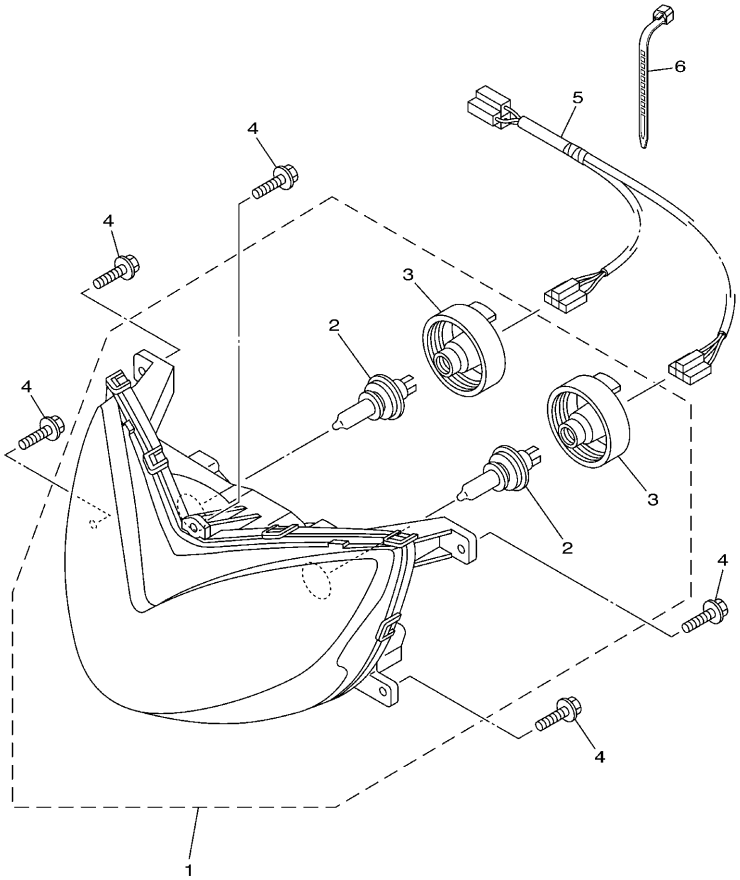

5RU1300-C350

見出番号	部品番号	部品名 摘要	使用個数 5VG2					適用号機	作業コード	整備時間
1	5RU-84300-10	ヘッドライトアセンブリ	1						8022	0.4
2	2F9-84314-00	. バルブ (12V-60/55W) (H4) ハロゲン	2						8021	0.2
3	5JW-84397-00	. カバー , ソケット	2							
4	90119-06052	ボルト , ウイズワッシヤ	5							
5	5RU-84359-00	コード , ヘッドライト	1							
6	90464-13073	クランプ	1							

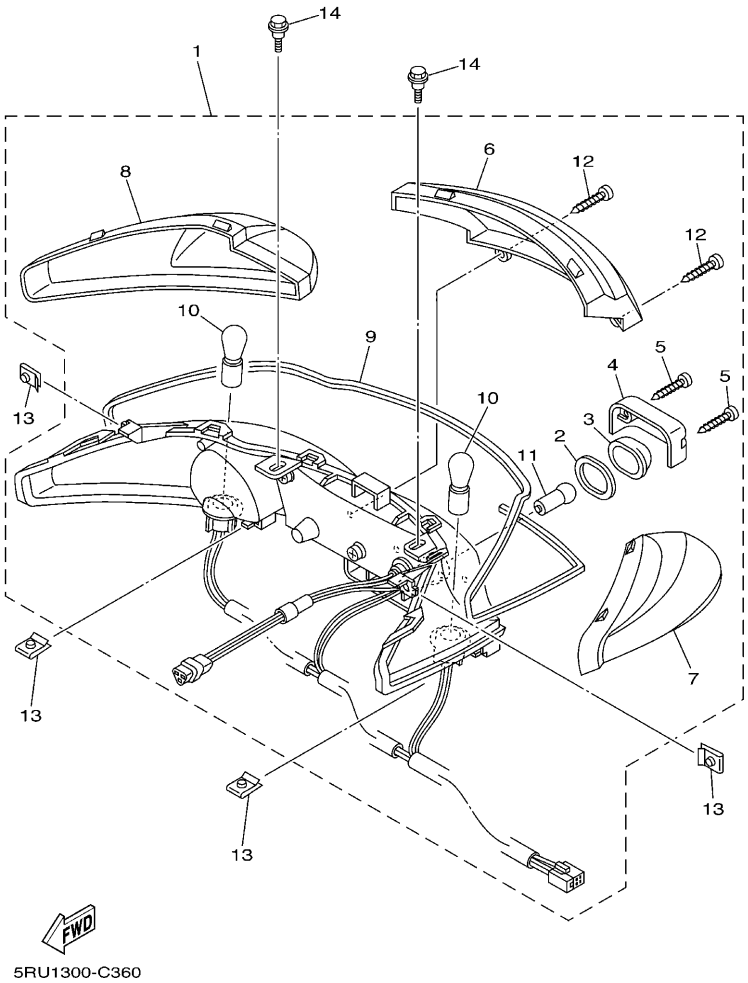

FIG. 36 テールライト

見出番号	部品番号	部品名 摘要	使用個数 5VG2					適用号機	作業コード	整備時間
1	5RU-84710-00	テールライトユニツトアセンブリ	1						8201	0.7
2	25G-84742-00	. シート , ベース	1							
3	25G-84743-01	. レンズ , ライセンスライト	1							
4	5RU-84747-00	. カバー , ライセンスライト	1							
5	97707-40614	. スクリユ , タツピング	2							
6	5RU-84521-00	. レンズ , テールライト	1							
7	5RU-83332-00	. レンズ , フラツシヤ	1							
8	5RU-83342-00	. レンズ , フラツシヤ 2	1							
9	5RU-84523-00	. ガスケツト , レンズ	1							
10	5RU-83331-00	. バルブ , フラツシヤ (12V-21W)	2							
11	5GJ-84744-00	. バルブ (12V-5W)	1							
12	97707-40614	. スクリユ , タツピング	2							
13	90183-05042	ナツト , スプリング	4							
14	90109-05003	ボルト	2							

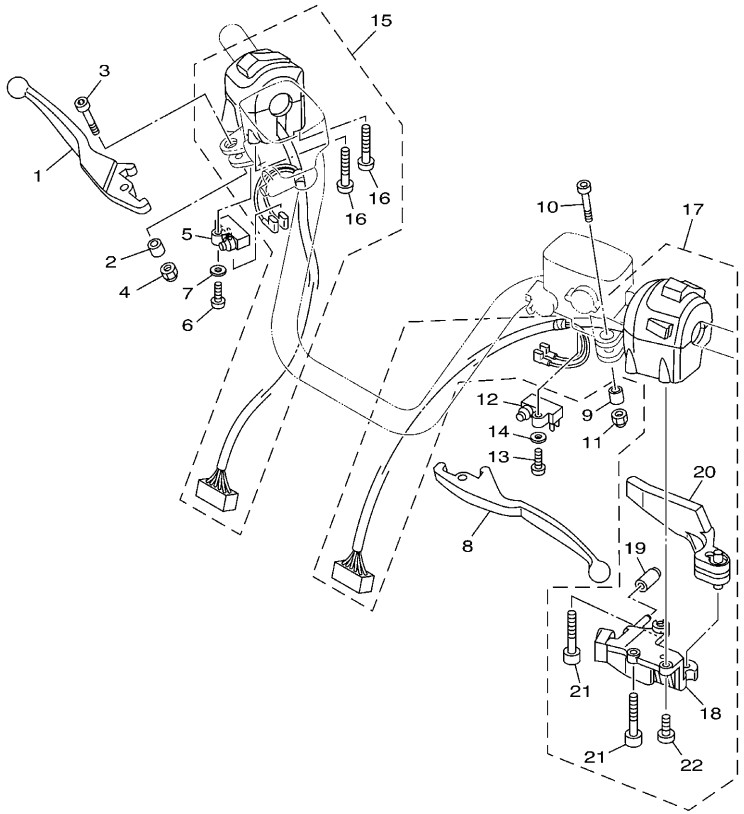

FIG. 37 ハンドルスイツチ & レバー

見出番号	部品番号	部品名 摘要	使用個数 5VG2					適用号機	作業コード	整備時間
1	5GJ-83922-00	レバー 2	1						7213	0.1
2	36Y-83913-01	カラー , レバー 1	1							
3	90110-06074	ボルト , ヘキサゴンソケツトヘツド	1							
4	95607-06100	ナツト ,U	1							
5	36Y-82917-00	スイツチ	1						8553	0.2
6	98507-04016	スクリユ , パンヘツド	1							
7	92907-04600	ワツシヤ	1							
8	5GJ-83912-00	レバー 1	1						7213	0.1
9	36Y-83913-01	カラー , レバー 1	1							
10	90110-06074	ボルト , ヘキサゴンソケツトヘツド	1							
11	95607-06100	ナツト ,U	1							
12	36Y-83980-01	フロントストツプスイツチアセンブリ	1						8552	0.2
13	98507-04016	スクリユ , パンヘツド	1							
14	92907-04600	ワツシヤ	1							
15	5RU-83963-01	スイツチ , ハンドル 3(ライト)	1						7222	0.4
16	98507-05050	. スクリユ , パンヘツド	2							
17	5RU-83972-01	スイツチ , ハンドル 4	1						7221	0.4
18	5RB-26396-01	. ホルダ , アジヤステイング	1							
19	5RB-13569-00	. プラグ , ブラインド	1							
20	5VU-83930-00	. レバーロツクアセンブリ	1							

FIG. 37 ハンドルスイッチ & レバー

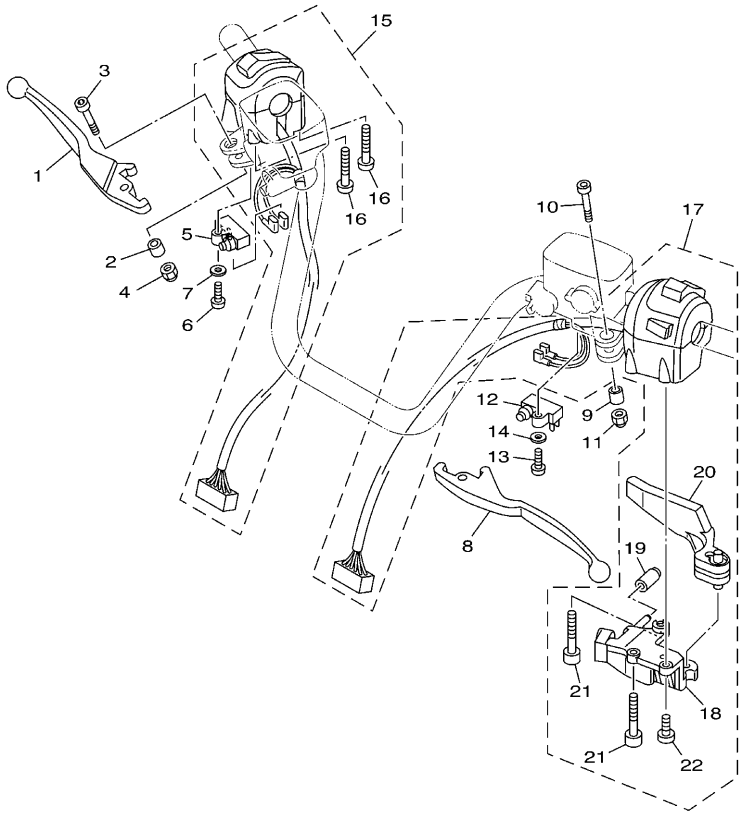

見出番号	部品番号	部品名 摘要	使用個数 5VG2					適用号機	作業コード	整備時間
21	91317-05055	. ボルト	2							
22	98507-05012	. スクリュ , パンヘッド	1							

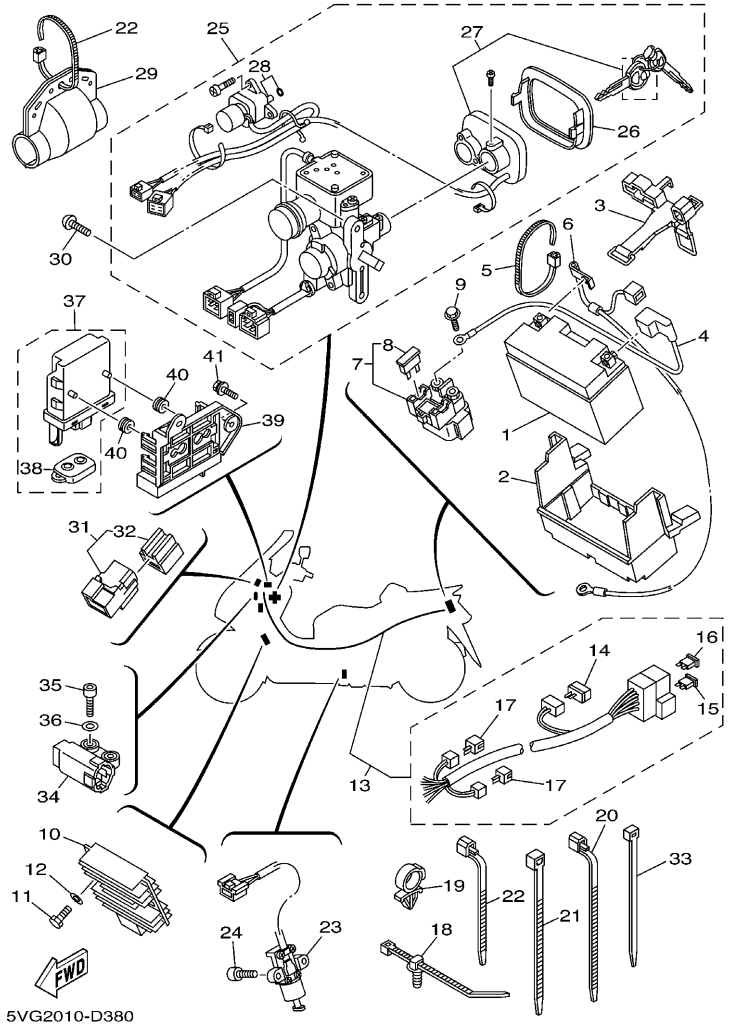

FIG. 38 エレクトリカル 1

見出番号	部品番号	部品名 摘要	使用個数 5VG2					適用号機	作業コード	整備時間
1	90793-25054	バッテリアセンブリ (GS GT9B-4)	1						8711	0.1
2	5RU-82129-00	カバー , バッテリ	1							
3	5RU-82131-00	バンド , バッテリ	1							
4	5RU-82115-00	ワイヤ , プラスリード 1	1						8505	0.1
5	90464-13073	クランプ	1							
6	5RU-82116-00	ワイヤ , マイナスリード	1							
7	5RU-81940-02	スタータリレーアセンブリ	1						8558	0.4
8	5EA-82151-00	. フユーズ (40A-BL)	2							
9	95027-06008	ボルト , フランジ	2							
10	4XY-81960-00	レクチフアイヤアンドレギュレータアセンブリ	1						8526	0.7
11	97007-06030	ボルト	2							
12	92907-06600	ワツシヤ , プレート	2							
13	5VG-82590-00	ワイヤハーネスアセンブリ	1						8501	1.8
14	4WA-81980-00	. ダイオード アセンブリ	1							
15	5JJ-82151-30	. フユーズ (10A-BL)	8							
16	5JJ-82151-70	. フユーズ (25A-BL)	2							
17	3WP-81980-00	. ダイオード アセンブリ	2							
18	5RU-12491-00	クランプ 1	7							
19	90464-18246	クランプ	1							
20	90464-15195	クランプ	1							

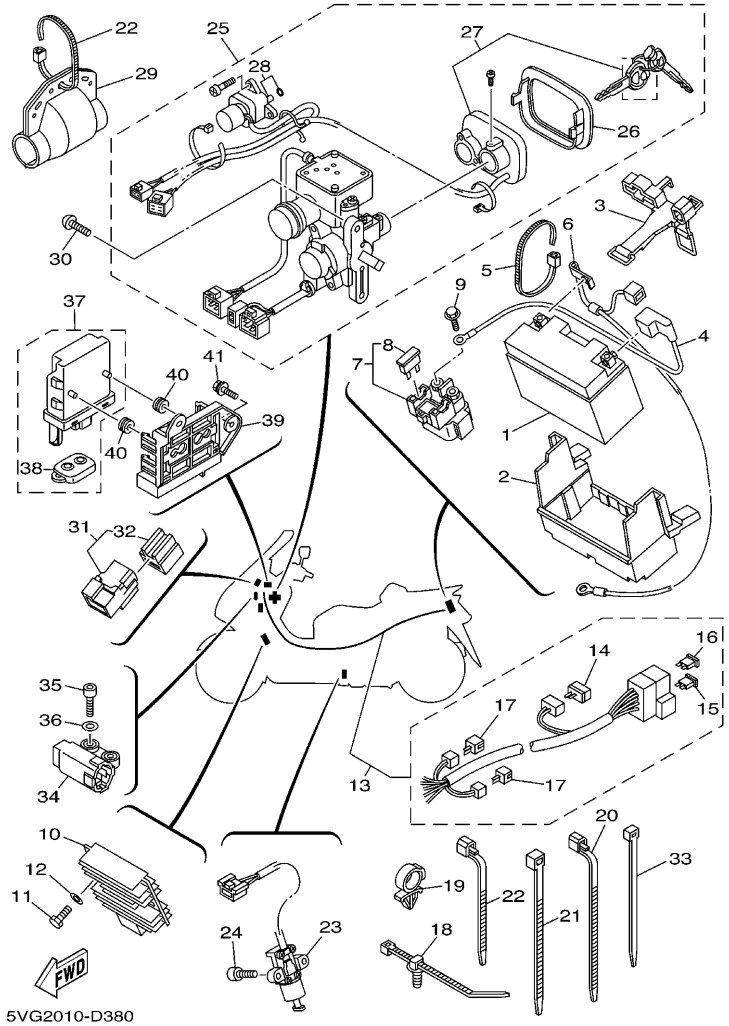

FIG. 38 エレクトリカル 1

見出番号	部品番号	部品名 摘要	使用個数 5VG2					適用号機	作業コード	整備時間
21	3MA-82591-00	バンド	3							
22	90464-13073	クランプ	3							
23	5RU-82566-00	スイッチ , サイドスタンド	1						8562	0.3
24	90110-05227	ボルト , ヘキサゴンソケットヘッド	2							
25	5VG-8252E-00	メインスイッチコンプリート	1						8551	0.7
	5VG-82021-00	キーセット AP *1	1						8811	0.8
26	5SJ-82552-00	. キャップ , スイッチ	1							
27	5VG-2830V-00	. ロックセット 2	1							
28	5VG-83306-00	. ドライブユニットアセンブリ	1							
29	5RU-8252U-00	カバー	1							
30	90149-06002	スクリュ	2							
31	5EA-81950-20	リレーアセンブリ アンサーバックリレー	1							
32	5EA-81952-00	. ホルダー , リレー	1							
33	5Y9-12491-00	クランプ 1	2							
34	5VU-82576-00	エンジンストップスイッチアセンブリ	1							
35	91317-04025	ボルト	2							
36	90201-04325	ワッシャ , プレート	2							
37	5VG-86260-01	リモートコントロールユニットアセンブリ	1						8540	0.4
38	5VG-86261-01	. トランスミッタコンプリート	1							
39	5SJ-82588-00	プレート	1							

*1 セット内容 : メインスイッチ、フュエルタンクキャップ、フロントボックスロック (リッド)

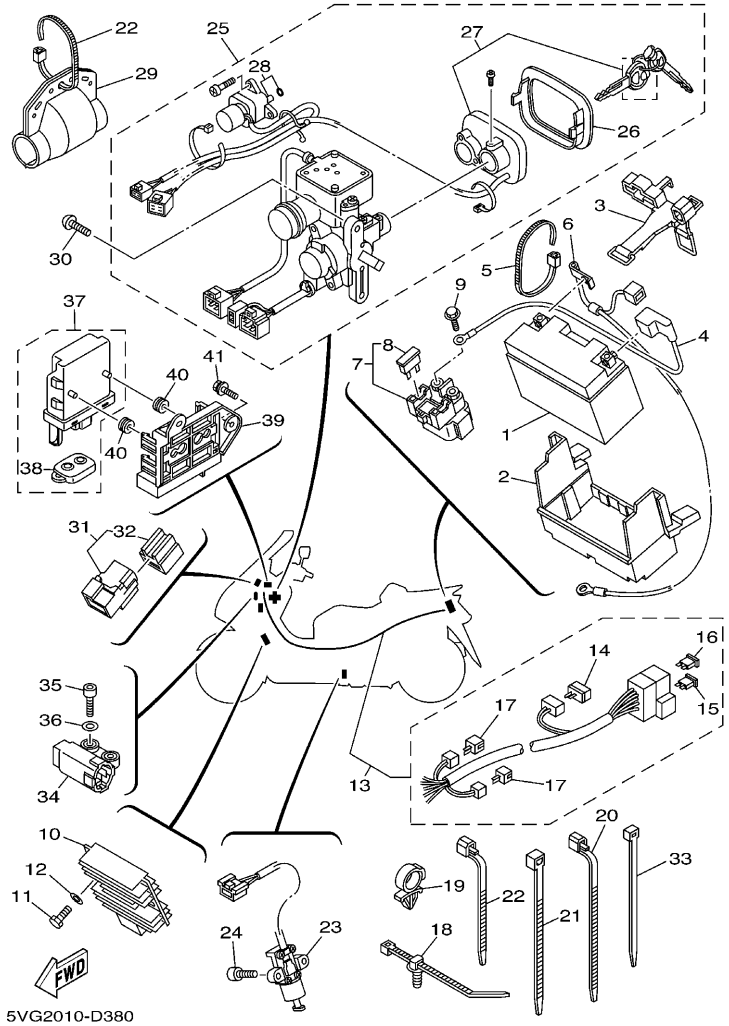

FIG. 38 エレクトリカル 1

見出番号	部品番号	部品名 摘要	使用個数 5VG2					適用号機	作業コード	整備時間
40	90480-11224	グロメット	2							
41	90119-06108	ボルト , ウイズワッシヤ	2							

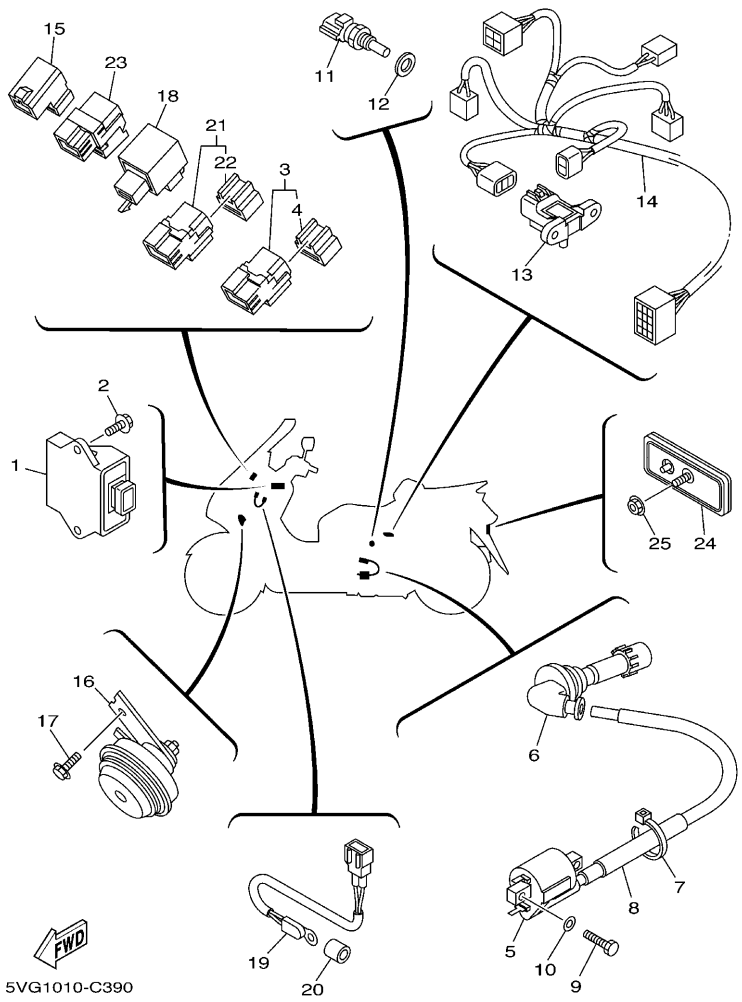

FIG. 39 エレクトリカル 2

見出番号	部品番号	部品名 摘要	使用個数 5VG2					適用号機	作業コード	整備時間
1	5VG-8591A-00	エンジンコントロールユニツトアセンブリ	1						8569	0.4
2	95807-06012	ボルト , フランジ	2							
3	5EA-81950-20	リレーアセンブリ	1							
4	5EA-81952-00	ラジエタフアンモーター . ホルダー , リレー	1							
5	5RU-82310-00	イグニツシヨンコイルアセンブリ	1						8651	0.2
6	5RU-82370-00	プラグキヤツプアセンブリ	1						8658	0.1
7	90465-10098	クランプ	1							
8	5RU-82353-00	ホース	1							
9	97007-06016	ボルト	2							
10	92907-06600	ワツシヤ , プレート	2							
11	5PS-85790-00	サーモセンサアセンブリ	1							
12	90430-12202	ガスケツト	1							
13	5PS-82380-00	センサー , プレツシヤー	1							
14	5RU-82509-00	ワイヤ , サブリード	1							
15	3GD-81950-01	リレーアセンブリ スタータサーカツトオフリレー	1							
16	5RU-83371-01	ホーン	1						8621	0.4
17	95827-06010	ボルト , フランジ	1							
18	3GM-83350-01	フラツシヤリレーアセンブリ	1						8611	0.2
19	5RU-85700-00	サーミスタ アセンブリ	1							
20	5SJ-83535-00	チユーブ	1							

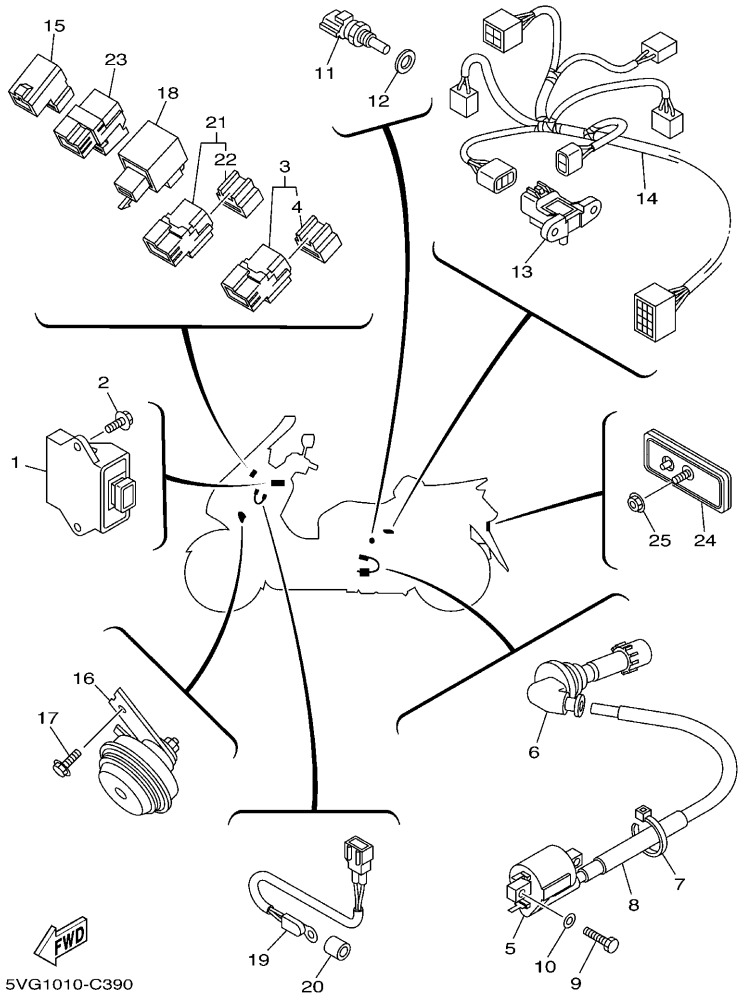

FIG. 39 エレクトリカル 2

見出番号	部品番号	部品名 摘要	使用個数 5VG2					適用号機	作業コード	整備時間
21	5EA-81950-20	リレーアセンブリ	2							
22	5EA-81952-00	ヘツドライト、FI リレー . ホルダー , リレー	1							
23	5DM-81950-00	リレーアセンブリ H/LO キリカエ	1							
24	3Y6-85130-02	リヤリフレクタアセンブリ	1							
25	95607-05200	ナツト ,U フランジ	1							

FIG. 40　エンブレム & ラベル 1

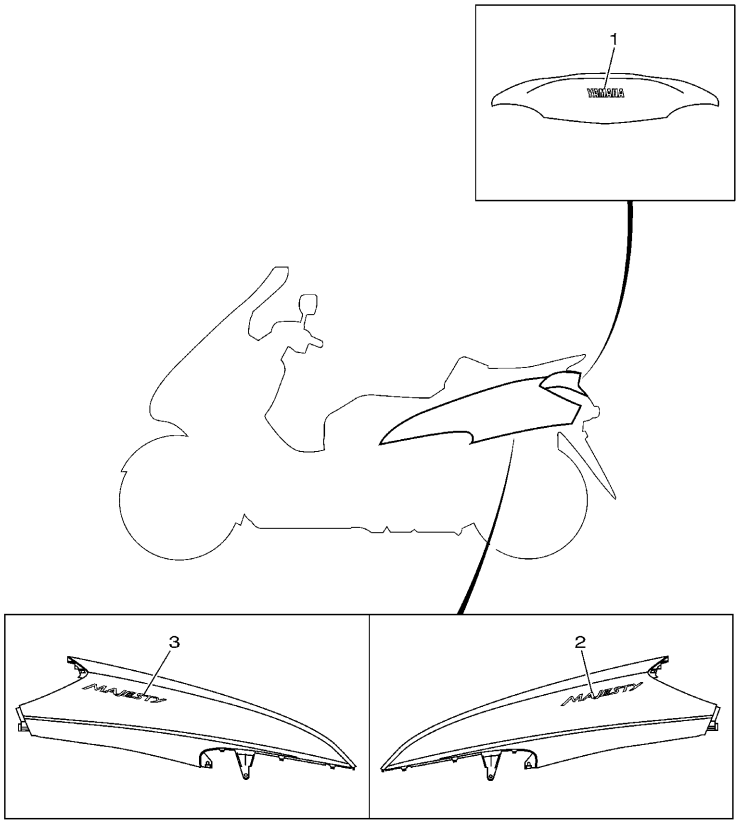

見出番号	部品番号	部品名 摘要	使用個数 5VG2					適用号機	作業コード	整備時間
1	99246-00080	エンブレム ,YAMAHA	1							
		UR Z:5VG2=A,C,D	Z							
	99247-00080	エンブレム ,YAMAHA	1							
		UR	B							
2	5RU-2173B-00	エンブレム 3D	1							
3	5RU-2174B-00	エンブレム 3D	1							

カラータイプ	基本色コード	名　　称
A	0903	ブラックメタリック　X
B	0947	グリーニッシュホワイトカクテル　1
C	0564	ディープパープリッシュブルーメタリック　C
D	0918	ディープレッドメタリック　K

5VG2010-D400

部品番号索引表（中５桁順）

部品番号	見出番号
5VG-11101-00	1 - 1
4KG-1111G-00	1 - 22
5VG-11133-10	1 - 2
5RU-11138-00	1 - 18
59V-11167-00	7 - 9
371-11167-01	12 - 34
5VG-11181-00	1 - 8
5RU-11191-00	1 - 15
5RU-11193-00	1 - 16
5VG-11311-00	1 - 25
5VG-11351-00	1 - 26
5VG-11400-00	2 - 1
5RU-11416-00	2 - 8
5RU-11416-10	2 - 8
5RU-11416-20	2 - 8
5RU-11416-30	2 - 8
5RU-11416-A0	2 - 8
5RU-11417-00	2 - 9
5RU-11417-10	2 - 9
5RU-11417-20	2 - 9
5RU-11417-30	2 - 9
5RU-11417-A0	2 - 9
5RU-11445-00	12 - 6
5VG-11500-00	2 - 10
5VG-11603-00	2 - 15
5VG-11631-00	2 - 14
5EB-11633-00	2 - 16
5VG-12111-00	3 - 1
5VG-12113-00	3 - 4
5BE-12117-00	3 - 6
1WG-12118-00	3 - 7
4SV-12119-00	3 - 5
5VG-12121-00	3 - 2
3GM-12126-00	3 - 3
5EB-12153-09	3 - 8
5EB-12153-20	3 - 8
5EB-12153-30	3 - 8
3LD-12168-00	3 - 9
3LD-12168-20	3 - 9
3LD-12168-40	3 - 9
3LD-12168-60	3 - 9
3LD-12168-80	3 - 9
3LD-12168-A0	3 - 9
3LD-12168-F0	3 - 9
3LD-12168-H1	3 - 9
3LD-12168-K1	3 - 9
3LD-12168-M1	3 - 9
3LD-12168-R1	3 - 9

部品番号	見出番号
3LD-12168-U1	3 - 9
3LD-12168-W1	3 - 9
3LD-12168-Y1	3 - 9
3LD-12169-11	3 - 9
3LD-12169-31	3 - 9
3LD-12169-50	3 - 9
3LD-12169-70	3 - 9
3LD-12169-90	3 - 9
3LD-12169-E0	3 - 9
3LD-12169-G0	3 - 9
3LD-12169-J0	3 - 9
3LD-12169-L0	3 - 9
3LD-12169-N0	3 - 9
3LD-12169-T0	3 - 9
5VG-12171-00	4 - 1
5RU-12176-00	4 - 2
5VG-12210-00	4 - 11
4FM-12213-00	4 - 12
5RU-12231-00	4 - 5
5RU-12233-00	4 - 6
5BE-12241-00	1 - 19
5RU-12241-00	4 - 7
5RU-12243-00	4 - 9
5RU-12257-00	4 - 10
5RU-12405-00	6 - 15
5RU-12411-00	6 - 4
5RU-12413-00	6 - 5
5RU-12414-00	6 - 37
5RU-12437-00	6 - 35
5RU-12439-00	5 - 3
5RU-1243A-00	6 - 42
5RU-12443-00	16 - 62
5RU-12446-01	6 - 1
5RU-12450-00	5 - 1
5RU-12461-00	6 - 14
4JH-12462-00	6 - 17
5RU-12466-00	6 - 32
5RU-1246A-00	6 - 36
5RU-12476-00	6 - 25
5RU-12477-00	6 - 39
5RU-12481-00	6 - 20
5RU-12482-00	6 - 21
5RU-12483-00	6 - 22
5RU-12484-00	6 - 23
5RU-12485-00	6 - 24
5RU-1248A-00	6 - 40
5RU-12491-00	38 - 18
5Y9-12491-00	38 - 33

部品番号	見出番号
4HC-12591-00	6 - 18
5GJ-12675-00	6 - 16
5RU-13300-00	7 - 1
5RU-13325-00	7 - 3
5RU-13327-00	7 - 25
5RU-13341-00	7 - 19
5RU-13342-01	7 - 15
5RU-13344-00	7 - 2
5RU-13354-00	2 - 11
5RU-13355-00	7 - 16
5RU-13381-00	7 - 14
51Y-13411-00	7 - 10
5RU-13440-00	7 - 27
5RU-13447-00	7 - 29
5RU-13475-00	7 - 7
5RU-13490-00	7 - 23
5RU-13556-00	8 - 5
5PX-13569-00	8 - 2
	10 - 27
5RB-13569-00	37 - 19
5RU-13573-00	6 - 6
5VG-13575-00	9 - 34
5VG-13585-00	8 - 1
5VG-13586-00	8 - 8
5VG-13595-00	8 - 4
5VG-13750-00	8 - 19
5RU-13892-00	8 - 30
5RU-13895-00	8 - 15
5RU-13907-00	21 - 2
5VG-13930-00	8 - 10
5CA-14147-00	8 - 11
5CA-14216-00	8 - 22
5LB-14216-00	8 - 20
	8 - 27
5VG-14286-00	8 - 24
5RU-14291-00	8 - 17
5RU-14313-00	8 - 26
5RU-14349-00	6 - 10
5RU-14368-00	8 - 25
5RU-14411-00	9 - 1
5RU-14412-00	9 - 2
4KL-14415-00	8 - 21
5RU-14417-00	9 - 18
5RU-1441A-00	9 - 3
5RU-1441E-00	9 - 21
5RU-14421-00	9 - 19
5RU-14422-00	9 - 20
5CA-14435-00	9 - 12

部品番号	見出番号
5VG-14437-00	9 - 4
5RU-1443A-00	9 - 22
34X-1443E-00	9 - 10
	9 - 28
5RU-14451-20	9 - 5
5RU-14452-00	9 - 6
5VG-14453-10	9 - 14
5RU-14457-00	9 - 24
5RU-14461-20	9 - 23
5RU-14462-00	9 - 35
5VG-14610-00	10 - 12
3YF-14613-01	10 - 17
5RU-14628-01	10 - 13
5GJ-14629-00	10 - 7
5RU-1465R-00	10 - 15
5VG-14710-00	10 - 1
4BH-14714-00	10 - 2
5RU-14718-00	10 - 3
5RU-14728-00	10 - 4
4BD-14766-00	10 - 8
5GM-14766-00	10 - 16
5RU-14799-00	10 - 10
5RU-14803-00	10 - 26
5GM-14815-00	10 - 20
5RU-14871-00	10 - 21
5RU-14881-00	10 - 24
5RU-14882-00	10 - 29
5RU-15100-01	11 - 1
36Y-15189-00	12 - 37
5RU-15316-00	12 - 17
5RU-15326-00	12 - 18
5RU-15335-00	12 - 19
5RU-15337-00	12 - 20
5RU-15338-00	12 - 21
5RU-15351-00	7 - 12
2T4-15363-00	11 - 29
5RU-15363-00	12 - 47
5RU-15370-01	12 - 42
4HC-15371-00	11 - 5
5RU-15372-00	11 - 16
5RU-15378-00	11 - 3
5RU-15379-00	12 - 24
5RU-15383-00	12 - 4
5RU-15407-01	12 - 23
5RU-15411-01	12 - 1
5RU-15417-00	12 - 33
5RU-1541A-00	12 - 35
5RU-15421-00	11 - 31

部品番号	見出番号
5RU-15431-00	12 - 14
5RU-15434-00	12 - 27
5RU-15453-00	12 - 39
5RU-15461-00	11 - 32
5RU-15462-00	12 - 15
5RU-15471-00	12 - 26
5RU-15472-00	12 - 16
5RU-15473-00	11 - 22
5RU-15475-00	11 - 23
5RU-15477-00	11 - 35
3KJ-15481-00	12 - 32
5LP-15484-00	8 - 23
5RU-15491-00	12 - 22
5RU-15512-00	13 - 1
5RU-15517-00	13 - 3
4GY-15521-00	13 - 2
5RU-15590-00	13 - 4
5RU-15779-00	12 - 30
5VG-16111-00	15 - 16
5VG-16151-00	15 - 2
5GM-16611-00	14 - 19
5VG-16620-00	14 - 17
5VG-17211-00	15 - 9
5VG-17411-00	15 - 1
5RU-17421-00	15 - 8
5GJ-17554-00	20 - 37
5VG-17611-00	14 - 9
5VU-17623-00	14 - 4
5RU-17632-00	14 - 3
5VG-17641-00	14 - 8
5GM-17644-00	14 - 16
5VG-17649-00	12 - 9
5VU-17653-00	14 - 5
5RU-17660-01	14 - 10
4CW-17664-00	14 - 14
5RU-17670-01	14 - 11
5RU-21110-20	16 - 1
5RU-2111B-00	16 - 3
5RU-2117F-00	16 - 13
5RU-2117M-00	16 - 14
5RU-2117V-00	16 - 52
5RU-2117W-00	16 - 53
5RU-2117X-00	16 - 54
5RU-2117Y-01	16 - 59
5RU-2125J-00	18 - 17
5RU-2131D-00	16 - 68
5RU-2132H-00	16 - 70
5RU-21341-00	16 - 30

部品番号	見出番号
5RU-21342-00	16 - 31
5RU-21359-00	16 - 9
5RU-2135F-01	16 - 64
5RU-21374-00	16 - 33
5RU-2139U-01	16 - 72
5RU-2139W-00	16 - 66
5RU-2140X-10	16 - 36
5RU-2140Y-10	16 - 37
5RU-21411-00	16 - 38
5RU-21495-00	16 - 24
5RU-21511-00-P6	17 - 1
5RU-21511-00-P7	17 - 1
5RU-21511-00-P9	17 - 1
5RU-21511-00-PA	17 - 1
5RU-21521-00	17 - 6
5RU-21553-00	17 - 10
5RU-21556-00	17 - 2
5RU-21557-00	17 - 7
5RU-21629-00	22 - 51
4BH-21708-11	30 - 25
5RU-21711-00-P6	18 - 1
5RU-21711-00-P7	18 - 1
5RU-21711-00-P9	18 - 1
5RU-21711-00-PA	18 - 1
5RU-2171L-00-P6	18 - 6
5RU-2171L-00-P7	18 - 6
5RU-2171L-00-P9	18 - 6
5RU-2171L-00-PA	18 - 6
5RU-2171M-00-P6	18 - 8
5RU-2171M-00-P7	18 - 8
5RU-2171M-00-P9	18 - 8
5RU-2171M-00-PA	18 - 8
5RU-2171N-01-P6	18 - 10
5RU-2171N-01-P7	18 - 10
5RU-2171N-01-P9	18 - 10
5RU-2171N-01-PA	18 - 10
5RU-21721-00-P6	18 - 4
5RU-21721-00-P7	18 - 4
5RU-21721-00-P9	18 - 4
5RU-21721-00-PA	18 - 4
5RU-21731-00	18 - 21
5RU-21732-00	18 - 2
5RU-2173B-00	40 - 2
5RU-21741-00-P6	18 - 23
5RU-21741-00-P7	18 - 23
5RU-21741-00-P9	18 - 23
5RU-21741-00-PA	18 - 23
5RU-2174B-00	40 - 3

部品番号	見出番号
1E7-21753-00	18 - 16
4JP-21753-00	21 - 12
5GM-21780-00	29 - 26
4HC-21796-01	30 - 9
5RU-21816-00	18 - 15
5RU-21817-00	18 - 18
5RU-21871-00	18 - 11
10V-21875-00	18 - 14
5RU-22129-00	16 - 18
5RU-22144-00	16 - 5
5RU-22145-00	16 - 7
5RU-22171-00	19 - 1
5VG-2218G-00	22 - 61
5RU-22210-01	19 - 11
5RU-22216-00	11 - 6
	19 - 2
5RU-23102-00	20 - 1
5RU-23102-10	20 - 1
5RU-23103-00	20 - 17
5RU-23103-10	20 - 17
5RU-23110-00	20 - 3
	20 - 19
5RU-23111-00	20 - 15
	20 - 31
4FM-23125-40	20 - 5
	20 - 21
5RU-23126-00	20 - 2
5RU-23126-10	20 - 2
5RU-23136-00	20 - 18
5RU-23136-10	20 - 18
5RU-23141-00	20 - 13
	20 - 29
4EB-23144-00	20 - 9
	20 - 25
4EB-23145-01	20 - 7
	20 - 23
36Y-23146-10	20 - 6
	20 - 22
3EN-23149-50	20 - 14
	20 - 30
26H-23156-00	20 - 8
	20 - 24
509-23158-L0	20 - 11
	20 - 27
5RU-23170-00	20 - 4
	20 - 20
4YR-23173-00	20 - 10
	20 - 26

部品番号	見出番号
278-23181-50	20 - 12
	20 - 28
43F-23188-10	20 - 16
	20 - 32
4YR-23317-00	20 - 50
5RU-23340-00	20 - 34
5RU-23415-00	20 - 39
4XV-23418-00	20 - 43
5RU-23436-00	20 - 38
4H7-23441-10	20 - 48
5RU-23442-00	20 - 44
5RU-23462-00	20 - 35
5VG-24110-00	21 - 1
5VU-24135-00	21 - 7
5RU-2414A-00	21 - 11
5CA-2414G-00	21 - 4
5RU-2414H-00	21 - 14
5RU-2414J-00	21 - 17
5RU-24312-00	21 - 13
5CA-24491-00	21 - 3
3KJ-24602-03	21 - 8
5RU-24704-09	22 - 23
5RU-2470E-00	22 - 10
5RU-24710-10	22 - 1
5RU-24711-00	22 - 2
5RU-24723-00	22 - 40
5RU-24724-00	22 - 37
5RU-24726-00	22 - 11
5RU-24728-00	22 - 14
5RU-24737-00	22 - 32
5RU-2473T-00	22 - 24
5RU-24747-00	22 - 33
5RU-24750-00	22 - 7
5RU-24751-00	22 - 8
5RU-24756-00-P6	22 - 44
5RU-24756-00-P7	22 - 44
5RU-24756-00-P9	22 - 44
5RU-24756-00-PA	22 - 44
5RU-2475H-00	22 - 49
5RU-2475M-00	22 - 17
5RU-2475X-00	21 - 15
5RU-24768-00	22 - 20
5RU-24773-00-P6	22 - 41
5RU-24773-00-P7	22 - 41
5RU-24773-00-P9	22 - 41
5RU-24773-00-PA	22 - 41
5RU-24780-00	22 - 54
5VG-2478E-00	22 - 59

部品番号	見出番号
5RU-2478G-00	22 - 47
5RU-24790-10	22 - 3
5RU-24791-10	22 - 4
5RU-24849-00	22 - 35
5RU-24854-00	22 - 34
5RU-24858-00	22 - 18
5GJ-25118-00	23 - 10
5RU-25168-00	23 - 1
5RU-25168-30	23 - 1
5VU-2517G-00	23 - 13
5RU-25181-00	23 - 8
5GJ-25183-00	23 - 9
5RU-25319-00	19 - 6
5VU-25333-00	27 - 22
5RU-25338-00	25 - 1
5RU-25338-20	25 - 1
5MT-25398-00	23 - 7
	25 - 4
5MT-25398-10	23 - 7
	25 - 4
5MT-25398-20	23 - 7
	25 - 4
5RU-2580T-00	24 - 3
5RU-2580W-01	26 - 3
4DN-25827-00	24 - 12
5RU-2582T-20	24 - 1
5RU-2582W-00	26 - 1
5VU-25852-00	28 - 5
	28 - 23
5VU-25854-00	28 - 4
	28 - 22
5VU-25855-00	28 - 3
	28 - 21
5RU-25867-00	28 - 26
5RU-25867-10	28 - 8
5VU-25870-00	28 - 1
5RU-25870-10	28 - 19
5RU-25872-00	28 - 10
5RU-25873-10	28 - 28
5RU-25875-00	28 - 30
5RU-25876-00	28 - 11
5RU-25887-00	28 - 13
3YX-25896-00	28 - 7
	28 - 25
36Y-2589H-00	28 - 6
	28 - 24
5PW-25914-00	26 - 6
5JW-25914-10	24 - 6

部品番号	見出番号
4BP-25919-00	24 - 9
4TT-25919-00	26 - 9
3YX-25929-00	24 - 10
4TT-25937-00	24 - 7
	26 - 7
5RU-26110-00	27 - 1
5RU-26143-00	27 - 12
5RU-26144-00	27 - 14
4YR-26240-02	27 - 3
4YR-26241-02	27 - 2
5VG-26246-00	27 - 4
5CG-26280-01	27 - 10
5CG-26290-01	27 - 11
5RU-26301-00	27 - 6
5RB-26396-01	37 - 18
5RU-27111-00	29 - 1
5RU-27112-00	29 - 3
58K-27112-02	29 - 5
5RU-27114-00	16 - 35
5RU-27214-01	29 - 2
5RU-27311-00	29 - 9
5RU-27430-00	16 - 11
5RU-27452-00	16 - 12
5RU-27462-00	16 - 21
5RU-27463-00	29 - 35
5RU-27475-00	29 - 37
5RU-27476-00	29 - 38
5RU-27481-00	29 - 15
5RU-27483-00	29 - 31
5RU-27484-00	29 - 32
5RU-27486-00	29 - 23
5RU-27488-00	29 - 19
5RU-27493-00	29 - 33
5RU-27494-00	29 - 34
5RU-274A8-00	29 - 25
5RU-28100-00	22 - 63
4KG-2814E-10	22 - 31
3TB-28217-00	22 - 62
5RU-28300-00	30 - 1
5RU-28307-00	30 - 11
5VG-2830V-00	38 - 27
5RU-28313-00	30 - 22
5RU-2831X-00	30 - 5
5RU-28345-00-P6	30 - 47
5RU-28345-00-P7	30 - 47
5RU-28345-00-P9	30 - 47
5RU-28345-00-PA	30 - 47
5RU-28347-00	30 - 50

部品番号	見出番号
5RU-28348-00	30 - 51
5RU-2834E-10	30 - 45
5RU-2834F-00	30 - 7
5RU-28351-00-P6	30 - 32
5RU-28351-00-P7	30 - 32
5RU-28351-00-P9	30 - 32
5RU-28351-00-PA	30 - 32
5RU-28356-01	16 - 46
5RU-2835U-00	30 - 4
5RU-2835X-00	27 - 19
5LV-2836B-01	27 - 13
5RU-2836K-00	30 - 26
5RU-2836L-00	30 - 43
5RU-28371-00	30 - 19
5RU-28372-00	30 - 23
5GM-28379-00	30 - 48
5GM-2837G-00	30 - 24
5RU-2837J-00	30 - 20
5RU-28381-01	30 - 44
5RU-2839K-00	30 - 21
5RU-2839M-00	22 - 30
5RU-2839R-00	30 - 27
5RU-28428-00	30 - 29
5RU-28429-00	30 - 30
5GM-28435-00	22 - 36
5RU-2849E-00	29 - 28
5RU-81410-00	31 - 1
5RU-81450-00	31 - 2
5RU-81815-00	32 - 6
3WP-81826-00	32 - 3
4XV-8182A-00	32 - 7
3KS-81840-00	32 - 2
11H-81844-00	32 - 4
1FK-81847-00	32 - 5
5RU-81860-00	22 - 55
4HC-81890-00	32 - 1
5RU-81940-02	38 - 7
5DM-81950-00	39 - 23
3GD-81950-01	39 - 15
5EA-81950-20	38 - 31
	39 - 3
	39 - 21
5EA-81952-00	38 - 32
	39 - 4
	39 - 22
4XY-81960-00	38 - 10
3WP-81980-00	38 - 17
4WA-81980-00	38 - 14

部品番号	見出番号
5VG-82021-00	38 - 25
5RU-82115-00	38 - 4
5RU-82116-00	38 - 6
5RU-82129-00	38 - 2
5RU-82131-00	38 - 3
5EA-82151-00	38 - 8
5JJ-82151-30	38 - 15
5JJ-82151-70	38 - 16
5RU-82310-00	39 - 5
5RU-82353-00	39 - 8
5RU-82370-00	39 - 6
5PS-82380-00	39 - 13
5RU-82509-00	39 - 14
5VG-8252E-00	38 - 25
5RU-8252U-00	38 - 29
5SJ-82552-00	38 - 26
5RU-82566-00	38 - 23
5VU-82576-00	38 - 34
5SJ-82588-00	38 - 39
5VG-82590-00	38 - 13
3MA-82591-00	38 - 21
36Y-82917-00	37 - 5
5VG-83306-00	38 - 28
5RU-83310-00	33 - 1
5RU-83320-00	33 - 4
5RU-83331-00	36 - 10
5VN-83331-00	33 - 2
	33 - 5
5RU-83332-00	36 - 7
5RU-83342-00	36 - 8
3GM-83350-01	39 - 18
5RU-83371-01	39 - 16
5VG-83500-10	34 - 1
5VG-83510-10	34 - 2
5RU-83511-00	34 - 3
4YR-83517-00	34 - 6
4YR-83517-10	34 - 5
5SJ-83535-00	39 - 20
5RU-8353H-00	34 - 4
4AS-83616-10	34 - 7
5RU-83755-00	23 - 12
5GJ-83912-00	37 - 8
36Y-83913-01	37 - 2
	37 - 9
5GJ-83922-00	37 - 1
5VU-83930-00	37 - 20
5RU-83963-01	37 - 15
5RU-83972-01	37 - 17

部品番号	見出番号
36Y-83980-01	37 - 12
5RU-84300-10	35 - 1
2F9-84314-00	35 - 2
4HC-84347-00	22 - 29
4SV-84347-00	33 - 3
	33 - 6
5RU-84359-00	35 - 5
5JW-84397-00	35 - 3
5RU-84521-00	36 - 6
5RU-84523-00	36 - 9
5RU-84710-00	36 - 1
25G-84742-00	36 - 2
25G-84743-01	36 - 3
5GJ-84744-00	36 - 11
5RU-84747-00	36 - 4
4HC-84770-00	22 - 28
3Y6-85130-02	39 - 24
5RU-85700-00	39 - 19
5PS-85790-00	39 - 11
5RU-85885-00	8 - 28
5CA-85886-00	9 - 13
5VG-8591A-00	39 - 1
5VG-86260-01	38 - 37
5VG-86261-01	38 - 38
5GJ-W0041-00	28 - 2
	28 - 20
5RU-W0045-00	24 - 8
5VU-W0046-01	26 - 8
3JB-W0047-00	24 - 5
5GJ-W0047-01	26 - 5
51L-W0048-00	24 - 11
5GM-W0048-00	26 - 10
3YX-W0057-00	24 - 4
5VU-W0057-00	26 - 4
5RU-W1242-00	5 - 2
5VG-W1762-00	14 - 1
90101-10006	29 - 11
90105-06026	1 - 4
90105-06049	6 - 3
	6 - 34
90105-06059	8 - 13
90105-07005	4 - 3
90105-10088	16 - 42
90105-10095	16 - 23
90105-100A4	10 - 19
90105-10102	16 - 26
90105-10107	16 - 27
90105-10109	16 - 39

部品番号	見出番号
90105-12106	16 - 44
90105-12743	16 - 40
90108-10001	16 - 50
90109-05003	36 - 14
90109-06061	22 - 21
90109-06062	22 - 38
	22 - 52
90109-060F3	17 - 5
90109-063F1	17 - 11
	18 - 12
90109-063F5	22 - 12
90109-066F0	1 - 21
90109-067E6	9 - 16
	9 - 33
90109-083G4	24 - 2
	26 - 2
90109-085E3	22 - 22
90109-100G0	24 - 13
	26 - 11
90110-05227	38 - 24
90110-06004	31 - 4
90110-06037	16 - 61
90110-06074	37 - 3
	37 - 10
90110-06107	10 - 22
90110-06226	4 - 8
90110-06258	22 - 9
90110-08037	13 - 5
90111-06015	10 - 5
90111-06020	10 - 14
90111-08011	22 - 43
90116-10022	11 - 14
90119-05009	16 - 17
90119-06041	30 - 14
90119-06044	17 - 9
90119-06052	35 - 4
90119-06060	29 - 16
	29 - 20
90119-06108	38 - 41
90119-06109	12 - 36
90119-06118	16 - 58
90119-06163	30 - 38
90149-05244	16 - 19
90149-06002	38 - 30
90149-06004	12 - 5
90149-06042	31 - 3
90149-06263	17 - 4
90150-05024	30 - 46

部品番号	見出番号
90159-05028	27 - 17
90159-06013	12 - 25
	12 - 28
	12 - 31
90167-05079	27 - 16
	30 - 16
90167-05080	27 - 15
	30 - 49
90170-20386	20 - 46
90170-36279	14 - 18
90176-10009	16 - 49
90176-10075	1 - 12
90179-05523	30 - 36
90179-06018	27 - 21
90179-06635	22 - 15
90179-10006	1 - 11
90179-14469	12 - 11
90179-18002	12 - 8
90179-18004	2 - 2
90179-30002	20 - 41
90183-04027	30 - 13
90183-05042	17 - 12
	18 - 24
	22 - 25
	22 - 45
	27 - 18
	29 - 17
	29 - 21
	30 - 28
	30 - 34
	36 - 13
90183-05068	12 - 44
90183-05076	16 - 4
90183-06069	17 - 3
	22 - 53
	30 - 33
90185-14150	25 - 5
90201-04325	38 - 36
90201-06008	22 - 16
90201-06016	1 - 10
90201-06029	22 - 57
90201-06057	30 - 40
90201-06380	22 - 6
90201-08382	5 - 6
90201-08512	7 - 5
90201-10118	28 - 16
	28 - 33
90201-10144	16 - 25

部品番号	見出番号
90201-103M4	1 - 13
90201-105A2	16 - 29
	16 - 43
90201-105E8	7 - 18
	7 - 21
90201-120K4	19 - 10
90201-16M00	29 - 14
90201-17485	14 - 20
90201-18016	2 - 3
90201-18262	11 - 18
90201-20013	15 - 4
90201-20019	15 - 5
90201-206R3	20 - 47
90201-25014	15 - 11
90201-25016	15 - 3
90202-30235	20 - 42
90206-10036	22 - 13
90249-12004	27 - 20
90267-40172	22 - 19
90269-05039	16 - 67
	16 - 69
	16 - 71
90269-05079	22 - 39
90269-07008	16 - 65
	21 - 16
90269-07076	16 - 60
90280-03017	20 - 45
90280-05001	2 - 4
90338-10132	12 - 29
90338-10164	27 - 5
90338-11125	22 - 27
90338-15004	16 - 20
90338-16004	23 - 11
90338-23004	9 - 17
	9 - 30
90340-12059	11 - 20
90340-12112	1 - 5
90387-063E6	30 - 42
90387-064W3	9 - 15
	9 - 32
90387-065J6	16 - 16
90387-067N5	30 - 3
90387-0714B	16 - 57
90387-08022	22 - 42
90387-10018	29 - 13
90387-15005	19 - 8
90387-15006	19 - 7
90387-27001	14 - 6

部品番号	見出番号
90401-10172	28 - 15
	28 - 32
90430-06014	1 - 24
	12 - 46
90430-08119	11 - 28
90430-09005	8 - 6
90430-12202	39 - 12
90430-12213	11 - 21
90445-057G5	30 - 12
90445-135J8	11 - 26
90450-28014	6 - 27
	6 - 30
90450-32015	6 - 41
90450-53004	8 - 29
90450-60003	9 - 31
90464-08005	6 - 13
90464-09017	1 - 17
90464-11004	6 - 12
90464-13073	8 - 12
	35 - 6
	38 - 5
	38 - 22
90464-15195	38 - 20
90464-16061	22 - 58
	28 - 18
90464-18246	38 - 19
90464-20237	27 - 8
	28 - 29
90465-10098	39 - 7
90465-14310	28 - 17
90467-07138	8 - 16
90467-08003	18 - 19
90467-08075	8 - 3
90467-09026	6 - 11
90467-10008	9 - 11
	9 - 29
	18 - 20
90467-11090	6 - 43
90467-16195	10 - 30
	12 - 43
90467-18196	8 - 31
90467-20030	8 - 32
90467-22100	6 - 28
90467-26131	6 - 26
90468-08104	10 - 25
90468-18121	22 - 48
90480-10332	10 - 6
90480-10M58	33 - 7

部品番号	見出番号
90480-11004	30 - 37
90480-11224	38 - 40
90480-13295	16 - 73
90480-13398	30 - 2
90480-13426	18 - 13
90480-13598	9 - 7
	9 - 25
90480-14023	30 - 41
90480-16004	16 - 2
90480-16301	16 - 56
90480-18276	16 - 55
90501-14001	6 - 29
90501-162E4	7 - 28
90501-18576	7 - 11
90501-505J6	14 - 15
90506-20010	29 - 7
90506-23005	29 - 10
90506-40002	29 - 8
90560-15255	23 - 2
90793-25054	38 - 1
91317-04025	38 - 35
91317-05055	37 - 21
91317-06020	4 - 13
91317-06025	5 - 4
	7 - 8
91317-08025	20 - 33
91317-08030	20 - 49
91317-08100	11 - 13
91318-06150	1 - 9
91380-06012	10 - 9
92017-05010	22 - 60
92017-05012	8 - 14
	27 - 7
92017-08020	22 - 50
92907-04600	37 - 7
	37 - 14
92907-05600	21 - 6
92907-06600	11 - 25
	38 - 12
	39 - 10
92907-10200	16 - 48
92990-06200	10 - 11
93101-12002	2 - 6
93101-35001	14 - 2
93102-22014	23 - 4
93102-25299	15 - 18
93102-40017	11 - 4
93102-44008	15 - 14

部品番号	見出番号
93103-10011	5 - 9
93104-41119	14 - 12
93106-26005	19 - 4
93109-28043	19 - 3
93210-04122	6 - 8
93210-064A5	6 - 7
93210-08561	11 - 8
93210-10096	7 - 24
93210-13016	7 - 32
93210-14104	11 - 30
93210-16325	12 - 38
93210-18003	6 - 33
93210-18397	11 - 17
93210-18417	6 - 2
93210-19123	12 - 48
93210-25552	12 - 7
93210-27ME3	14 - 7
93210-30611	12 - 10
93210-35520	7 - 13
93210-43713	14 - 13
93210-56589	7 - 31
93305-20510	15 - 17
93306-00013	5 - 5
93306-00616	12 - 2
93306-00708	12 - 3
93306-20116	2 - 5
93306-30212	19 - 5
	23 - 3
93306-30401	15 - 15
93306-30407	2 - 13
93306-30551	15 - 12
93306-30640	15 - 13
93311-52084	15 - 6
93332-00086	20 - 36
93399-99932	20 - 40
93420-28055	5 - 8
93430-12008	29 - 6
93440-10153	1 - 3
93450-17129	2 - 17
93603-22028	7 - 4
	7 - 20
93900-00022	23 - 6
93900-00025	25 - 3
94580-25050	7 - 26
94582-18136	4 - 4
94703-00420	1 - 7
95024-06012	1 - 23
95027-06008	38 - 9

部品番号	見出番号
95027-06012	8 - 18
	12 - 45
95027-06016	10 - 28
95027-06020	7 - 30
95027-06025	12 - 12
95027-06030	1 - 20
	1 - 27
	28 - 9
	28 - 27
95027-06035	6 - 9
	6 - 38
	8 - 7
95027-06040	12 - 41
95027-06070	11 - 9
95027-08040	11 - 34
95027-08060	11 - 10
95027-08080	11 - 11
95027-08090	11 - 12
95607-05200	39 - 25
95607-06100	37 - 4
	37 - 11
95607-08200	10 - 18
95607-10200	16 - 28
	29 - 12
95607-12200	16 - 41
	16 - 45
95617-08620	1 - 6
95704-06500	30 - 39
95707-06500	21 - 10
	22 - 5
95707-10500	16 - 51
	19 - 14
95807-06010	6 - 31
	16 - 6
	16 - 8
	16 - 34
95807-06012	10 - 23
	28 - 12
	28 - 14
	39 - 2
95807-06014	16 - 63
95807-06016	28 - 31
95807-10030	16 - 47
95817-06025	32 - 8
95817-08012	16 - 10
95817-08016	11 - 27
95817-08025	16 - 32
95817-08040	12 - 13

部品番号	見出番号
95817-10025	16 - 22
95817-10060	19 - 9
95827-06010	39 - 17
95827-06012	21 - 9
95827-06020	22 - 56
95827-08030	19 - 13
95827-10040	19 - 12
97007-05012	6 - 19
97007-05020	21 - 5
97007-06016	39 - 9
97007-06030	38 - 11
97027-06016	11 - 24
97027-06020	8 - 9
97707-40010	29 - 29
97707-40014	16 - 15
97707-40512	29 - 27
	30 - 10
97707-40614	36 - 5
	36 - 12
97707-50012	22 - 26
97707-50016	17 - 8
	18 - 3
	18 - 5
	18 - 7
	18 - 9
	18 - 22
	22 - 46
	29 - 18
	29 - 22
	29 - 24
	29 - 30
	29 - 36
	30 - 6
	30 - 8
	30 - 15
	30 - 17
	30 - 18
	30 - 31
	30 - 35
	33 - 8
	34 - 8
97707-50520	9 - 8
	9 - 26
98507-04016	37 - 6
	37 - 13
98507-05012	37 - 22
98507-05020	27 - 9
98507-05050	37 - 16

部品番号	見出番号
98907-05025	9 - 9
	9 - 27
99001-04600	29 - 4
99001-07600	5 - 7
	7 - 6
	7 - 17
99001-09600	7 - 22
99009-17800	2 - 12
99009-18400	11 - 19
99009-28400	15 - 10
99009-32500	2 - 7
99009-34700	15 - 7
99246-00080	40 - 1
99247-00080	40 - 1
99530-08012	11 - 7
99530-10014	1 - 14
99530-10114	11 - 2
	11 - 33
	12 - 40
99530-14016	11 - 15

部品番号	見出番号

部品番号	見出番号

(第1版)

YP250G パーツカタログ

2004年 11月印刷

2004年 11月発行

発行所 ヤマハ発動機株式会社

不許複製

TG

ヤマハ発動機株式会社
〒438-8501 静岡県磐田市新貝2500
お客様・市場情報グループ

再生紙を使用しています